DCH1000 Series

P517-417

Dead Stop & Dead Stop/Hold Open Arm Models DCH1000 (1-6 Adj.) — Installation Instructions
Modelos sin retención y Sin retención/con retención DCH1000 (1-6 Adj.) — Inctrucciones de Instalación
Modèles sans retenue & sans retenue/avec retenue DCH1000 (1-6 Adj.) — Installation Instructions

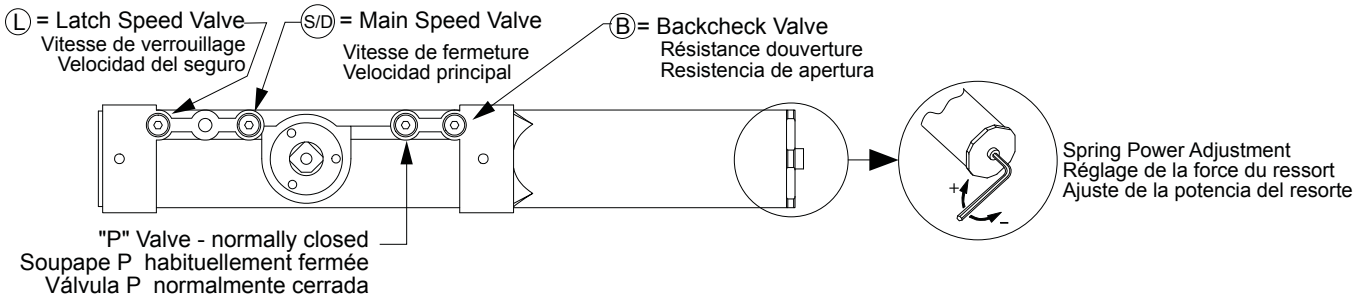

Parallel Arm Installation
Instalación "brazo paralelo"
Installation "bras parallèle"

Closer mounted on push side of door (opposite of the hinge side).
Cerrador montado a lado del empuje de la puerta (opuesto al lado del gozne).
Ferme-porte installé sur le côté à pousser de la porte (à lopposé du côté de la charnière).

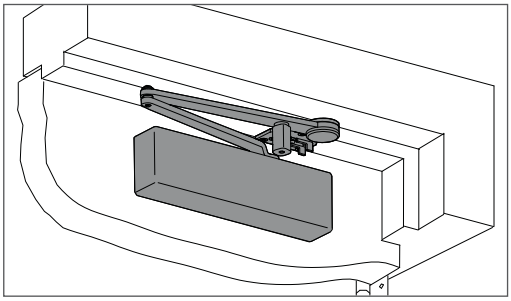

Optional	Opcional	Optionnelle

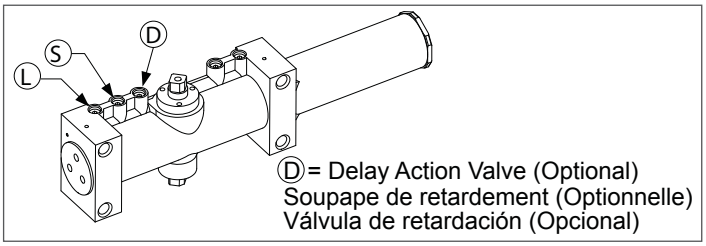

Shoe must be "handed to match door before mounting.
Debe de hacerse coincidir el lado de la zapata con la puerta antes de montarla.
La main de la console doit être adaptée à celle de pa porte avant l'installation.

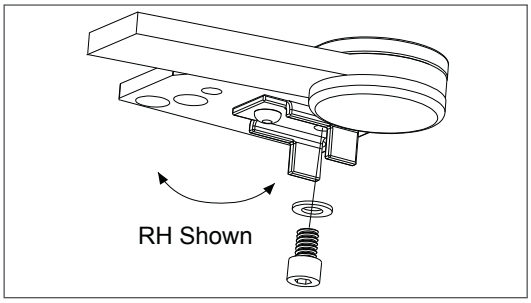

Fasteners		Door/ Frame	Drill Sizes
Arm Shoe	#14 wood	Wood	⅛"
	¼-20 machine	Metal	Drill: #7": Tap: ¼-20
Closer Body	#14 wood	Wood	⅛"
	¼-20 machine	Metal	Drill: #7": Tap: ¼-20
Either	Thru-bolt	All	⅛"
Fifth Hole Spacer	#14 wood	Wood	⅛"
	¼-20 machine	Metal	Drill: #7": Tap: ¼-20

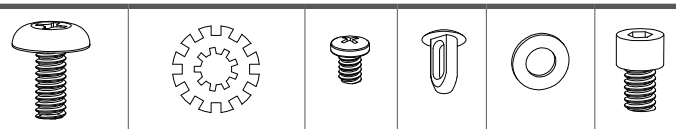

Arm Attachment Screw	Arm Attachment Lock Washer	Cover Screw	Cover Plug	Shoe Washer	Shoe Screw

⚠ CAUTION ADVERTENCIA DANGER ⚠

Improper installation or regulation may result in personal injury or property damage. Follow all instructions carefully.

Una instalación o un ajuste incorrectos pueden resultar en daño personal o material. Siga bien todas las instrucciones.

Une installation ou un réglage inadéquats peuvent entraîner des blessures ou des dommages. Veuillez suivre toutes les instructions avec soin.

Customer Service	Servicio al cliente	Service à la clientèle
www.allegion.com/us		

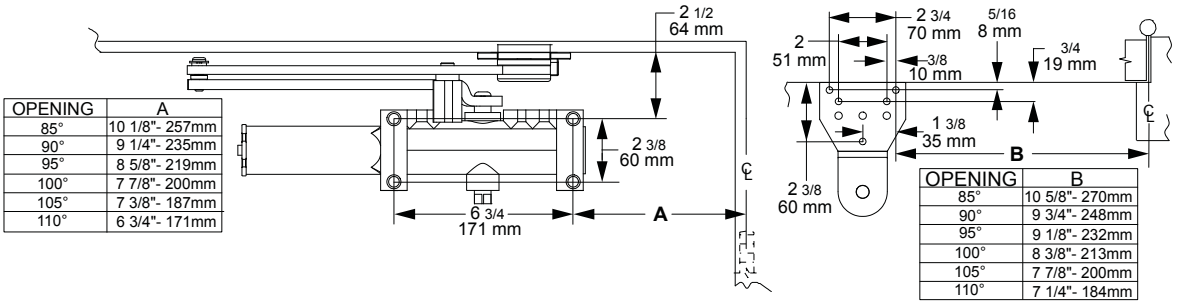

OPENING	A
85°	10 1/8"- 257mm
90°	9 1/4"- 235mm
95°	8 5/8"- 219mm
100°	7 7/8"- 200mm
105°	7 3/8"- 187mm
110°	6 3/4"- 171mm

OPENING	B
85°	10 5/8"- 270mm
90°	9 3/4"- 248mm
95°	9 1/8"- 232mm
100°	8 3/8"- 213mm
105°	7 7/8"- 200mm
110°	7 1/4"- 184mm

1a Door and Frame Preparation
Preparación de la puerta y del cuadro
Préparation de la porte et du cadre

1. Choose degree of door opening.
   Elija el grado de apertura de la puerta.
   Sélectionnez le degré douverture désiré.
2. Drill per screw chart (see front page).
   Barrene según el gráfico (vea la página de la cubierta).
   Percez selon les indications du tableau (voir la page frontispice).

1b Determine door width, adjust spring power to match chart.
Determina la anchura de la puerta. Ajuste la potencia del resorte según lo indicado en el gráfico.
Mesurez la largeur de la porte. Réglez le ressort selon les indications du tableau.

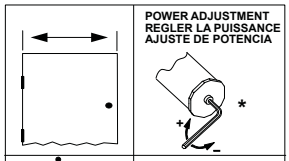

♿	0
32"- 815mm	+ 5
36"- 915mm	+ 9
42"- 1050mm	+ 15
48"- 1220mm	+ 21

* Door closer is shipped with +9 turns.
* Cerrador mandado con +9 vueltas.
* Ferme-porte expédié avec +9 révolutions.

1c Disconnect arm & shoe assembly from main arm. Install arm & shoe assembly onto frame.
Desconecte el ensamblaje del brazo y de la zapata del brazo principal. Instale el ensamblaje del brazo y de la zapata en el cuadro.
Séparez l'assemblage du bras et de la console du bras principal. Installez l'assemblage du bras et de la console sur le cadre bras principal.

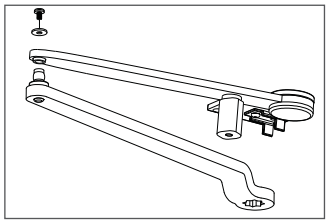

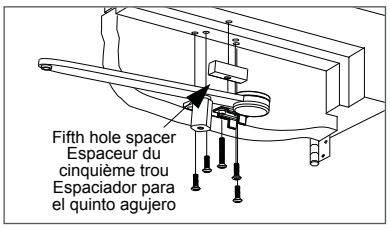

1d Install closer onto door.
Monte el cerrador en la puerta.
Installez le ferme-porte sur la porte.

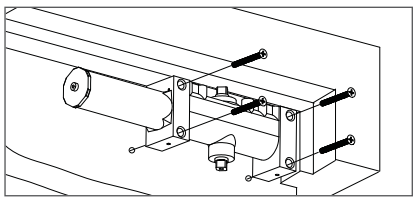

Valves UP for Right hand door (shown). Valves DOWN for Left hand door. Spring Power faces away from the hinge edge.

Soupapes vers le HAUT pour porte main droite (illustrée). Soupapes vers le BAS pour porte main gauche. Force du ressort fait face à lopposé du bord de la charnière.

Válvulas ARRIBA para puerta mano derecha (ilustrada). Válvulas ABAJO para puerta mano izquierda. Potencia del resorte cara opuesta al borde del gozne.

1e Attach main arm to closer.
Coloque el brazo principal al cerrador.
Attachez le bras principal au ferme-port.

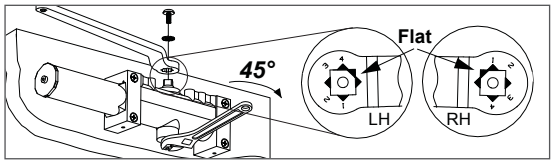

1f Adjustment Instructions.
Instrucciones de ajuste.
Instructions de réglage.

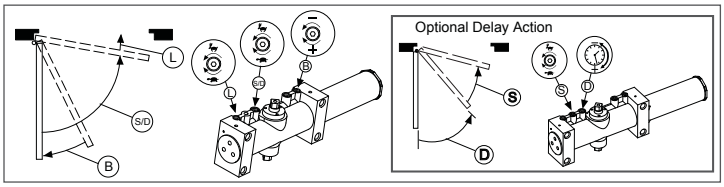

1g Connect arm pieces. Attach cover with screws and insert cover plugs.
Conecte las partes del brazo. Sujeta la tapa con las tuercas e inserte los tapones de tapa.
Rèunnissez les sections de bras. Fixez le couvercle avec les vis et insérez les bouchons de couvercle.

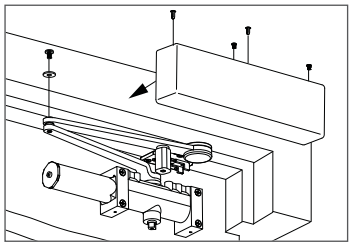

Hold Open Arm: To engage or disengage hold open feature, turn control handle one-quarter (¼) turn.

BRAZO DE RETENCIÓN: Para embragar o desembragar la característica de retención, dar un cuarto de vuelta (¼) al cabo.

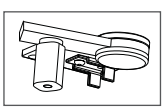

BRAS DE RETENUE: Pour engager ou désengager le mécanisme de retenue,tournez la manette de contrôle d'un quart (¼) de tour.

ALLEGION

© Allegion 2015
Printed in U.S.A.
P517-417 Rev. 09/15-a