English – Installation Instructions for QDC-200, 300 with Cush Arm or Cush Hold Arm

Incorrect installation or adjustment could cause damage or injury. Read and follow instructions carefully.

STANLEY Commercial Hardware

Parallel arm (push side) mounting.

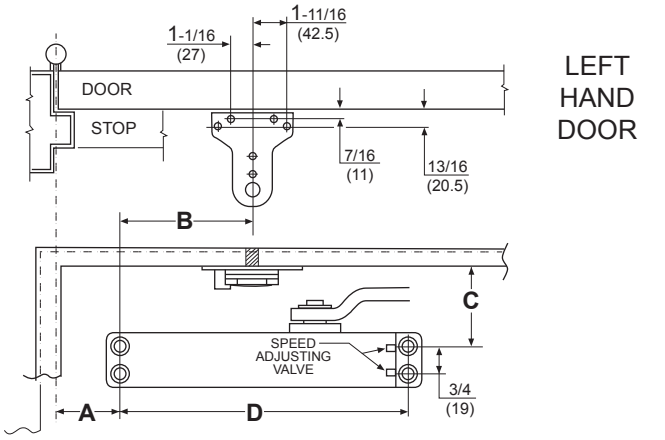

LEFT HAND DOOR

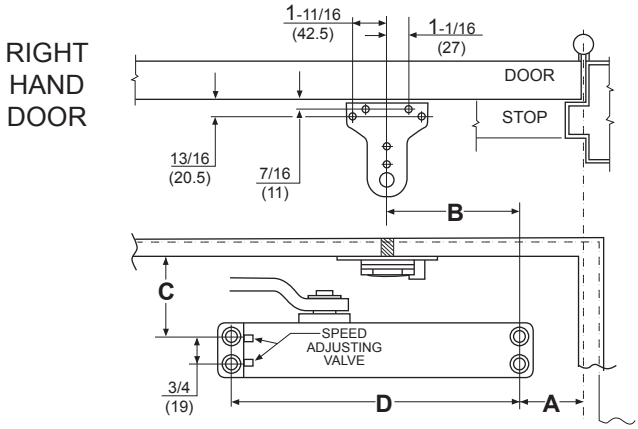

RIGHT HAND DOOR

Inches (mm)

	Door Opening	Dim. A	Dim. B	Dim. C	Dim. D
QDC-200	75°	5-1/2 (140)	7-1/8 (181)	2-15/16 (75)	12 (305)
	80°	4-3/4 (121)	7-1/8 (181)	2-15/16 (75)	12 (305)
	85°	4 (102)	7-1/8 (181)	2-15/16 (75)	12 (305)
	90°	3-3/8 (86)	7-1/8 (181)	2-15/16 (75)	12 (305)
	95°	2-3/4 (70)	7-1/8 (181)	2-15/16 (75)	12 (305)
	100°	2-1/8 (54)	6-5/8 (168)	2-15/16 (75)	12 (305)
	105°	2-1/8 (54)	5-3/4 (146)	2-15/16 (75)	12 (305)
	110°	2-1/8 (54)	4-3/4 (121)	2-15/16 (75)	12 (305)
QDC-300	70°	9-1/8 (232)	(92)	2-7/8 (73)	9-1/16 (230)
	75°	8-3/8 (213)	3-5/8 (92)	2-7/8 (73)	9-1/16 (230)
	80°	7-5/8 (194)	3-5/8 (92)	2-7/8 (73)	9-1/16 (230)
	85°	7 (178)	3-5/8 (92)	2-7/8 (73)	9-1/16 (230)
	90°	6-3/8 (162)	3-5/8 (92)	2-7/8 (73)	9-1/16 (230)
	95°	5-3/4 (146)	3-5/8 (92)	2-7/8 (73)	9-1/16 (230)
	100°	5-1/8 (130)	3-1/2 (89)	2-7/8 (73)	9-1/16 (230)
	105°	4-3/4 (121)	2-7/8 (73)	2-7/8 (73)	9-1/16 (230)
	110°	5-1/4 (133)	1-7/8 (48)	2-7/8 (73)	9-1/16 (230)

Arm Mounting Detail

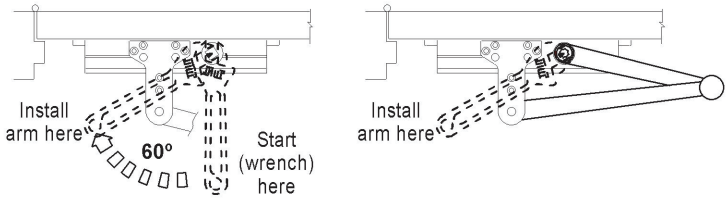

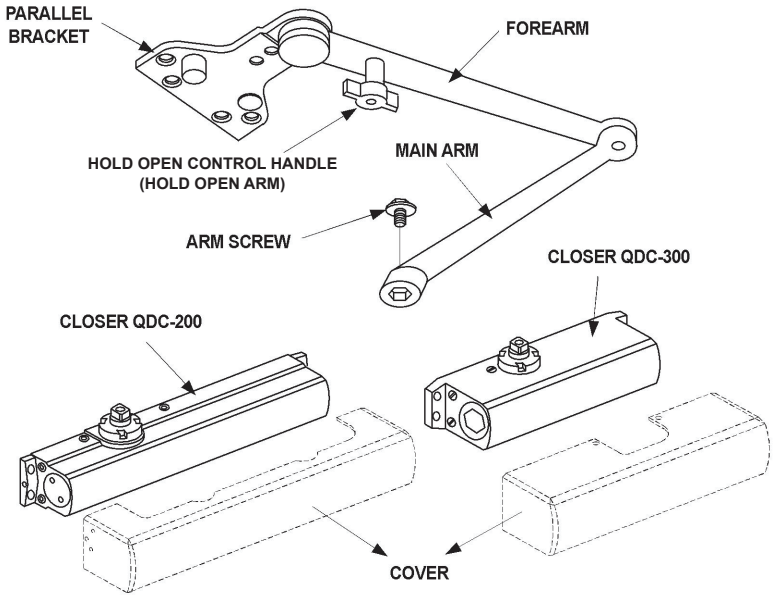

HOLD OPEN FEATURE (90° STOP):
A quarter turn on the HOLD-OPEN CONTROL HANDLE engages or disengages the hold-open.

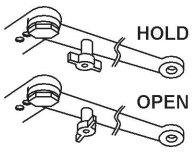

BRACKET ADJUSTMENT

All brackets are shipped assembled for left hand door. The following adjustments must be made before installing bracket to top frame.

FOR LEFT HAND DOOR: Insert the 5/16" (8mm) hex wrench into ARM STOP and turn counterclockwise to seat as tightly as possible. Push filler plug in firmly.

FOR RIGHT HAND DOOR: Remove filler plug from bracket. Using the5/16" (8mm) hex wrench turn the ARM STOP clockwise to remove it from bracket. Insert ARM STOP into hole mark "R" and using hex wrench, turn clockwise to seat as tightly as possible. Push filler plug into the other hole firmly.

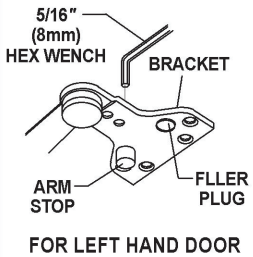

FOR LEFT HAND DOOR

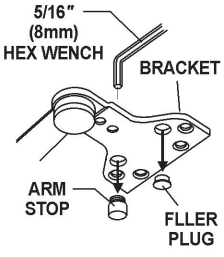

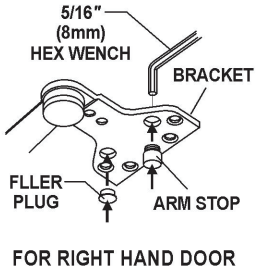

FOR RIGHT HAND DOOR

1. Using dimensions from the appropriate diagram above, mark four (4) holes on door for door closer and four (4) holes on frame for parallel bracket. **2.** Drill pilot holes in door and frame, drill 7/32" (5.5mm) diameter holes for wood screws or drill and tap #7 (.201" diameter) for 1/4-20 machine screws. **3.** Mount closer on door using screws provided. SPEED ADJUSTING VALVE MUST BE POSITIONED AWAY FROM HINGE SIDE. **4.** Refer to the BRACKET ADJUSTMENT section, to adjust bracket for proper hand of door before proceeding to next step. **5.** Install the Parallel Bracket to frame using screws provided. **6.** Place main arm on closer pinion shaft, see **Arm Mounting Detail**. Secure tightly with arm screw. **7.** Adjust door's closing speed and power, see **page 4**. **Notes:** Do not allow door to slam into frame. A standard closing time from a 90° open position is 5 to 7 seconds - evenly divided between main closing (sweep) speed and latching speed. Adjust the CLOSING speed first, then adjust the LATCHING speed. **8.** ADJUST BACK CHECK FUNCTION, see **page 4**. This function is essential to the proper operation of the SUPER RIGID PARALLEL ARM. Use just enough to prevent arm from striking the stop with impact. **9.** Snap pinion cap over shaft at botttom of closer or install (optional) cover, using small screws provided.

Français - Instructions d'installation pour QDC-200 et 300 séries avec Bras Cush ou Bras de Retenue Cush

L'ajustement ou l'installation incorrect a pu causer des dommages ou des dommages physiques. Lisez et suivez les instructions soigneusement.

STANLEY Commercial Hardware

Montage du bras parallèle (côté d'où l'on pousse)

PORTE DE MAIN GAUCHE

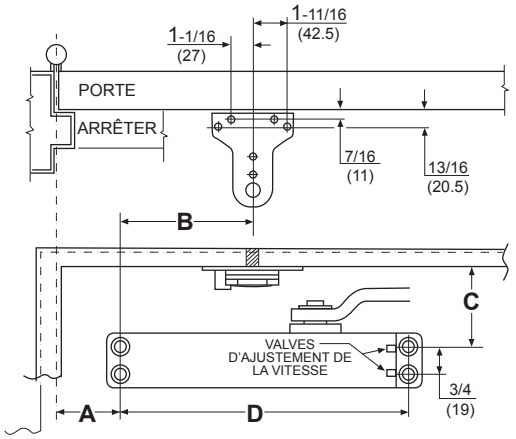

PORTE DE MAIN DROITE

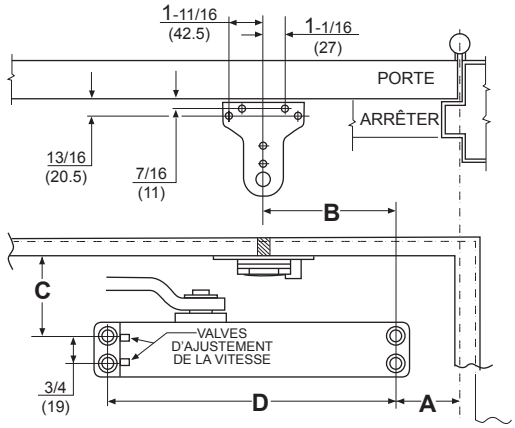

Pouces (mm)

	Ouverture de la porte	Dim. A	Dim. B	Dim. C	Dim. D
QDC-200	75°	5-1/2 (140)	7-1/8 (181)	2-15/16 (75)	12 (305)
	80°	4-3/4 (121)	7-1/8 (181)	2-15/16 (75)	12 (305)
	85°	4 (102)	7-1/8 (181)	2-15/16 (75)	12 (305)
	90°	3-3/8 (86)	7-1/8 (181)	2-15/16 (75)	12 (305)
	95°	2-3/4 (70)	7-1/8 (181)	2-15/16 (75)	12 (305)
	100°	2-1/8 (54)	6-5/8 (168)	2-15/16 (75)	12 (305)
	105°	2-1/8 (54)	5-3/4 (146)	2-15/16 (75)	12 (305)
	110°	2-1/8 (54)	4-3/4 (121)	2-15/16 (75)	12 (305)
QDC-300	70°	9-1/8 (232)	3-5/8 (92)	2-7/8 (73)	9-1/16 (230)
	75°	8-3/8 (213)	3-5/8 (92)	2-7/8 (73)	9-1/16 (230)
	80°	7-5/8 (194)	3-5/8 (92)	2-7/8 (73)	9-1/16 (230)
	85°	7 (178)	3-5/8 (92)	2-7/8 (73)	9-1/16 (230)
	90°	6-3/8 (162)	3-5/8 (92)	2-7/8 (73)	9-1/16 (230)
	95°	5-3/4 (146)	3-5/8 (92)	2-7/8 (73)	9-1/16 (230)
	100°	5-1/8 (130)	3-1/2 (89)	2-7/8 (73)	9-1/16 (230)
	105°	4-3/4 (121)	2-7/8 (73)	2-7/8 (73)	9-1/16 (230)
	110°	5-1/4 (133)	1-7/8 (48)	2-7/8 (73)	9-1/16 (230)

Détails du montage du bras

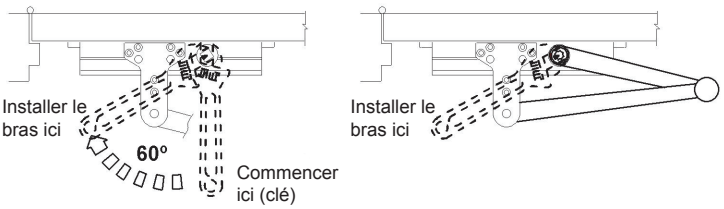

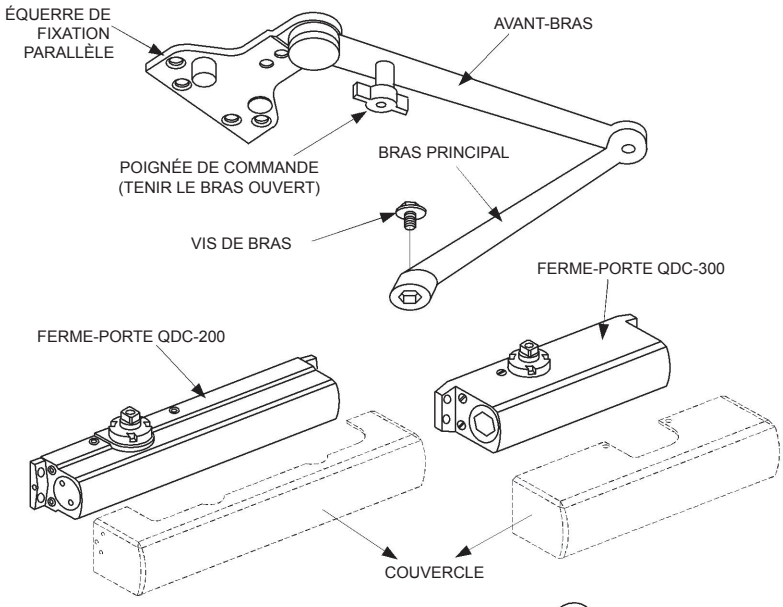

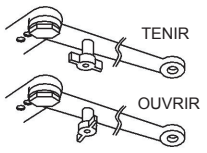

TENIR OUVERT (ARRÊT À 90°)

Un quart de tour sur la POIGNÉE DE COMMANDE pour garder ouvert engage ou désengage le maintien de la porte ouverte.

AJUSTEMENT DE L'ÉQUERRE

Toutes les équerres sont livrées assemblées pour une porte qui ouvre à gauche. Les ajustements suivants doivent être effectués avant d'installer l'équerre dans le haut du cadre de la porte.

POUR PORTE DE MAIN GAUCHE : Insérer la clé hexagonale de 5/16 po dans la TIGE D'ARRÊT de la porte et tourner dans le sens contraire des aiguilles d'une montre pour serrer au maximum. Insérer fermement le bouchon de remplissage.

POUR PORTE DE MAIN DROITE : Retirer le bouchon de remplissage de l'équerre. Insérer la clé hexagonale de 5/16 po dans la TIGE D'ARRÊT de la porte et tourner dans le sens des aiguilles d'une montre pour la retirer de l'équerre. Insérer la TIGE D'ARRÊT dans le trou marqué « R » et tourner dans le sens contraire des aiguilles d'une montre pour serrer au maximum à l'aide de la clé hexagonale. Insérer fermement le bouchon de remplissage dans l'autre trou

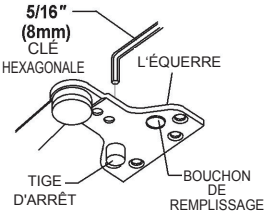

POUR PORTE DE MAIN GAUCHE

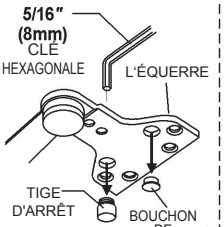

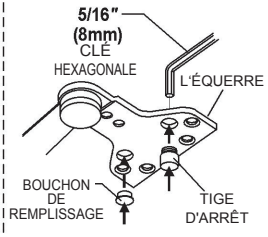

POUR PORTE DE MAIN DROITE

1. À l'aide des dimensions du tableau approprié ci-dessus, marquer quatre (4) emplacements sur la porte pour monter le ferme-porte et quatre (4) emplacements à l'intérieur du cadre pour monter l'équerre de fixation parallèl. **2.** Percer des trous guides dans la porte et sur le cadre, diamètre de 7/32" (5.5mm) pour le bois ou #7 (.201" diamètre) pour vis polyvalentes ou 1/4-20 vis de métaux. **3.** Monter le plus près de la porte à l'aide des vis fournies. LES VALVES D'AJUSTEMENT DE LA VITESSE DOIVENT ÊTRE PLACÉES LOIN DES CHARNIÈRES. **4.** Veuillez vous référer à la section AJUSTEMENT DE L'ÉQUERRE ci-dessous pour ajuster l'équerre du bon côté de la porte avant de passer à l'autre étape **5.** Installer l'équerre de fixation parallèle à l'aide des vis fournies. **6.** Placez le bras principal sur l'axe de pignon, voir la section Détails du montage du bras. Fixer solidement avec la vis du bras. **7.** Ajuster la vitesse et la puissance de fermeture de la porte, consulter la page 4 pour voir comment faire. **Notes :** ne pas laisser la porte cogner contre le cadre. Le temps de fermeture standard à partir d'une ouverture de 90° est de 5 à 7 secondes, divisé également entre la vitesse de fermeture (balayage) et la vitesse d'enclenchement. Ajuster la vitesse de FERMETURE en premier, puis la vitesse d'enclenchement. **8.** AJUSTER LA FONCTION DE RETOUR EN ARRIÈRE, voir la page 4. Cette fonction est essentielle au bon fonctionnement du BRAS PARALLÈLE ULTRA RIGIDE. Utiliser juste assez pour empêcher le bras de cogner la butée de porte à chaque impact. **9.** Enclencher le couvercle du pignon sur l'axe à la base du pignon du ferme-porte ou installer (optionnel) le couvercle avec les petites vis fournies.

Español - Instrucciones de instalación para QDC-200 y 300 series con Brazo Acolchado o Brazo de Soporte Acolchado

⚠ La incorrecta instalación o el ajuste incorrecta podría causar daño o lesión. Lea y siga las instrucciones cuidadosamente.

STANLEY Commercial Hardware

Montaje de brazo paralelo (lado de empujar).

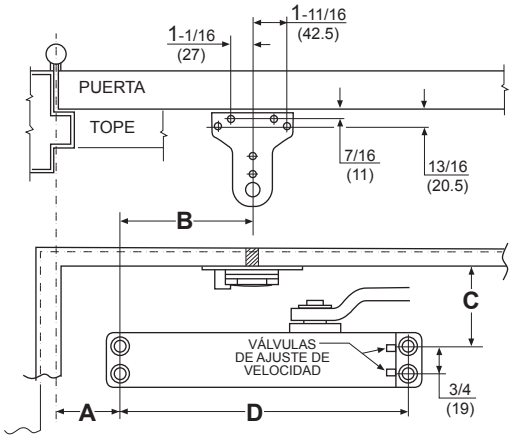

PUERTA DE MANO IZQUIERDA

PUERTA DE MANO DERECHA

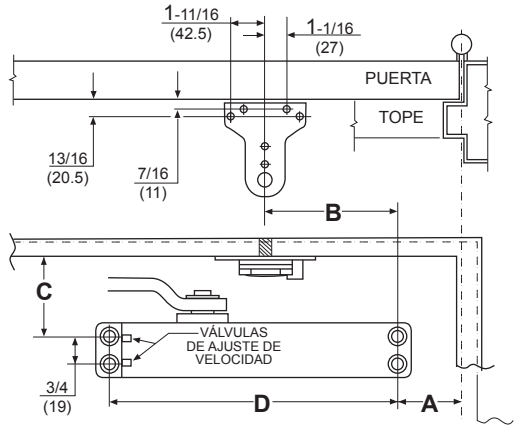

Detalle del Montaje del Brazo

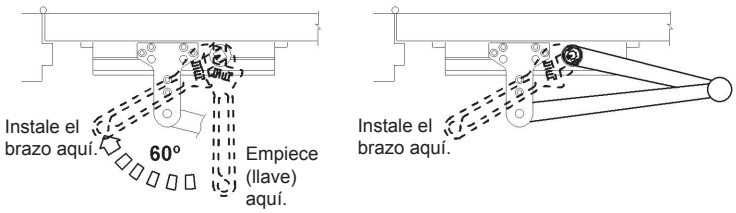

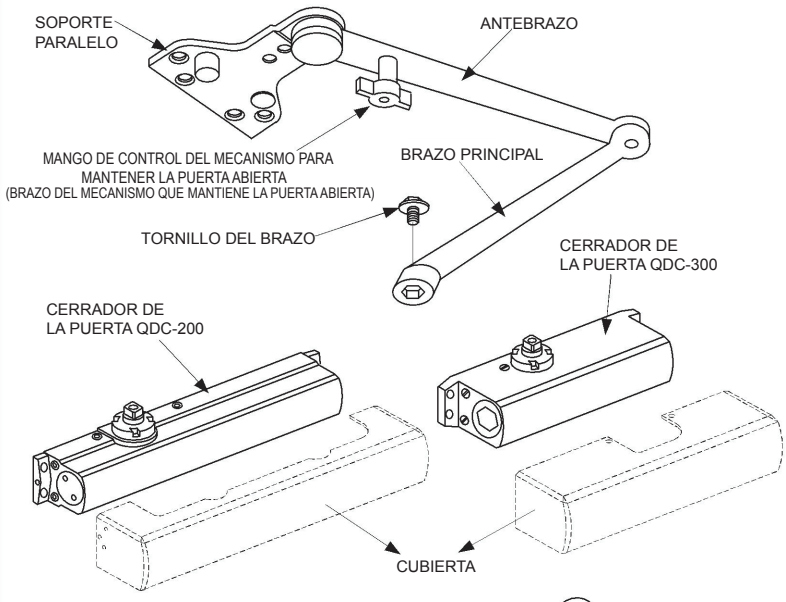

FUNCIÓN PARA MANTENER LA PUERTA ABIERTA (TOPE A 90°):
Un cuarto de giro del MANGO DE CONTROL DEL MECANISMO PARA MANTENER LA PUERTA ABIERTA activa o desactiva el mecanismo para mantener la puerta abierta.

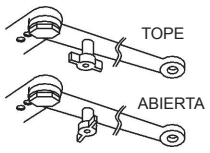

Pulgadas (mm)

	Apertura de la Puerta	Dim. A	Dim. B	Dim. C	Dim. D
QDC-200	75°	5-1/2 (140)	7-1/8 (181)	2-15/16 (75)	12 (305)
	80°	4-3/4 (121)	7-1/8 (181)	2-15/16 (75)	12 (305)
	85°	4 (102)	7-1/8 (181)	2-15/16 (75)	12 (305)
	90°	3-3/8 (86)	7-1/8 (181)	2-15/16 (75)	12 (305)
	95°	2-3/4 (70)	7-1/8 (181)	2-15/16 (75)	12 (305)
	100°	2-1/8 (54)	6-5/8 (168)	2-15/16 (75)	12 (305)
	105°	2-1/8 (54)	5-3/4 (146)	2-15/16 (75)	12 (305)
	110°	2-1/8 (54)	4-3/4 (121)	2-15/16 (75)	12 (305)
QDC-300	70°	9-1/8 (232)	3-5/8 (92)	2-7/8 (73)	9-1/16 (230)
	75°	8-3/8 (213)	3-5/8 (92)	2-7/8 (73)	9-1/16 (230)
	80°	7-5/8 (194)	3-5/8 (92)	2-7/8 (73)	9-1/16 (230)
	85°	7 (178)	3-5/8 (92)	2-7/8 (73)	9-1/16 (230)
	90°	6-3/8 (162)	3-5/8 (92)	2-7/8 (73)	9-1/16 (230)
	95°	5-3/4 (146)	3-5/8 (92)	2-7/8 (73)	9-1/16 (230)
	100°	5-1/8 (130)	3-1/2 (89)	2-7/8 (73)	9-1/16 (230)
	105°	4-3/4 (121)	2-7/8 (73)	2-7/8 (73)	9-1/16 (230)
	110°	5-1/4 (133)	1-7/8 (48)	2-7/8 (73)	9-1/16 (230)

AJUSTE DE SOPORTE
Todos los soportes se envían preparados para la puerta de orientación izquierda. Deben hacerse los siguientes ajustes antes de instalar el soporte en el marco superior.

PARA PUERTA DE MANO IZQUIERDA: IInserte la llave hexagonal de 5/16" (8mm) en el TOPE DEL BRAZO y hágala girar en dirección contraria a las agujas del reloj para asentarla lo más firmemente posible. Meta bien el tapón de llenado.

PARA PUERTA DE MANO DERECHA: Quite el tapón de llenado del soporte. Utilizando una llave hexagonal de 5/16" (8 mm), haga girar el TOPE DEL BRAZO en la dirección de las agujas del reloj para sacarlo del soporte. Inserte el TOPE DEL BRAZO en el orificio marcado "R" y, utilizando la llave hexagonal, hágalo girar en dirección opuesta a las agujas del reloj para asentarlo lo más firmemente posible. Meta bien el tapón de llenado en el otro orificio

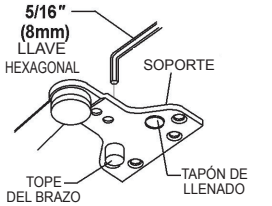

PARA PUERTA DE MANO IZQUIERDA

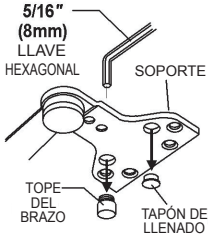

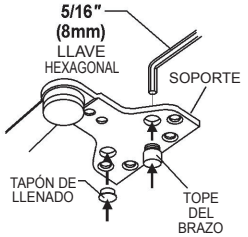

PARA PUERTA DE MANO DERECHA

1. Utilizando las dimensiones del diagrama anterior apropiado, marque cuatro (4) lugares en la puerta para montar el cerrador de la puerta y cuatro (4) lugares en la parte interior del marco para montar el soporte paralelo. **2.** Taladre agujeros piloto en la puerta y en el marco, 7/32" (5.5mm) diámetro para madera, o #7 (.201" diámetro) para los tornillos de uso múltiple o 1/4-20 tornillos de la máquina. **3.** Monte el cerrador en la puerta utilizando los tornillos provistos. LAS VÁLVULAS DE AJUSTE DE VELOCIDAD DEBE SER COLOCADO LEJOS DE LAS BISAGRAS. **4.** Consulte la sección de AJUSTE DE SOPORTE que aparece a continuación para ajustar al soporte para la orientación apropiada de la puerta antes de proceder al paso siguiente. **5.** Instale el Soporte Paralelo en el marco utilizando los tornillos provistos. **6.** Coloque el brazo principal en el eje del piñón del cerrador de la puerta, vea el **Detalle de Montaje del Brazo**. Afiáncelo firmemente con el tornillo del brazo. **7.** Ajuste la velocidad y la fuerza de cierre de la puerta, vea la **página 4** como referencia. **Notas:** No permita que la puerta se cierre de golpe en el marco. El tiempo de cierre estándar partiendo de una posición abierta de 90º es de 5 a 7 segundos – divididos por igual entre la velocidad principal de cierre (barrido) y la velocidad de acción del pasador. Ajuste la velocidad de CIERRE primero, después ajuste la velocidad de ACCIÓN DEL PASADOR **8.** FUNCIÓN DE VERIFICACIÓN DE AJUSTE, vea la **página 4**. Esta función es esencial para la operación apropiada del BRAZO PARALELO SUPER RÍGIDO. Utilícela solamente en la medida en que sea necesario para evitar que el brazo golpee el tope con impacto. **9.** Ajuste la tapa del piñón por encima del eje en la parte inferior del cerrador o instale la cubierta (electiva) con los tornillos pequeños.

DOOR CLOSER ADJUSTMENTS
AJUSTEMENT DU FERME-PORTE.
AJUSTES DEL CERRADOR DE LA PUERTA

For assistance or warrantly information:
Call 1-855-365-2407 or visit
www.stanleysecuritysolutions.com

Pour de l'aide ou des informations sur la garantie, veuillez appeler le
1-855-365-2407 ou visiter
www.stanleysecuritysolutions.com

Si desea ayuda o información sobre la garantía, llame al
1-855-365-2407 o visite
www.stanleysecuritysolutions.com

CLOSING CYCLE
CYCLE DE FERMETURE
CICLO DE CERRADO

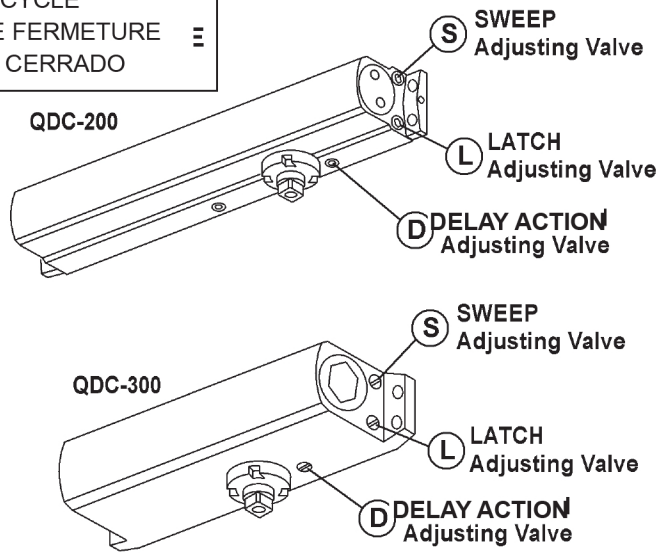

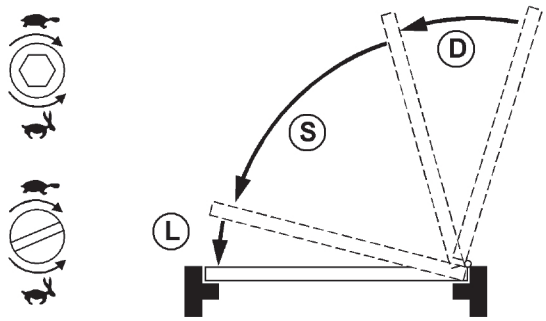

S BALAYAGE Valve d'ajustement
L ENCLENCHEMENT Valve d'ajustement
D RALENTISSEMENT Valve d'ajustement

S BARRIDO Válvula de Ajuste
L TRABA Válvula de Ajuste
D ACCIÓN RETRASADA Válvula de Ajuste

OPENING CYCLE
CYCLE DE OUVERTURE
CICLO DE APERTURA

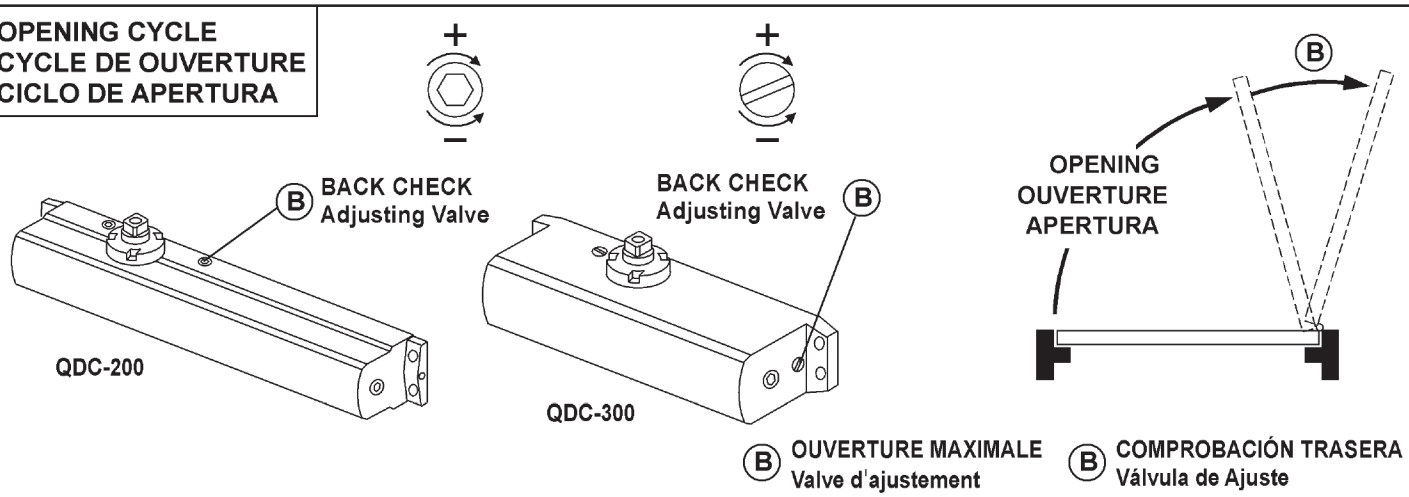

B OUVERTURE MAXIMALE Valve d'ajustement

B COMPROBACIÓN TRASERA Válvula de Ajuste

POWER ADJUSTMENT
D'AJUSTEMENT DE LA PUISSANCE
AJUSTE DE FUERZA

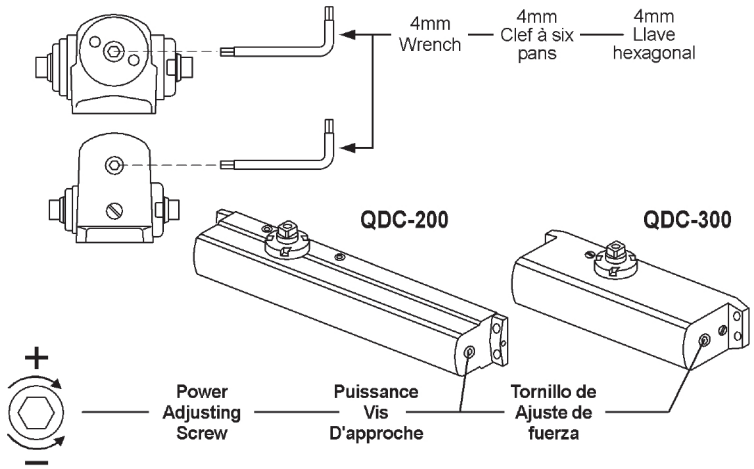

CLOCKWISE FOR FULL NUMBERS (+)

CDANS LE SENS DES AIGUILLES D'UNE MONTRE POUR LES VALEURS POSITIVES (+)

EN LA DIRECCIIÓN DE LAS AGUJAS DEL RELOJ PARA VER LOS NÚMEROS COMPLETOS (+)

COUNTE L CLOCKWISE FOR NEGITIVE NUMBERS (−)

CDANS LE SENS CONTRAIRE DES AIGUILLES D'UNE MONTRE POUR LES VALEURS NÉGATIVE (−)

EN DIRECCIÓN CONTRARIA A LAS AGUJAS DEL RELOJ PARA VER LOS NÚMEROS NÉGATIVOS (−)

POWER ADJUSTMENT CHART
TABLEAU D'AJUSTEMENT DE LA PUISSANCE
TABLA DE AJUSTE DE FUERZA

DOOR CLOSER SIZE	FULL TURNS OF POWER ADJUSTING SCREW		APPLICABLE DOOR LEAF WIDTH		APPLICABLE DOOR WEIGHT
	QDC-200	QDC-300	INTERIOR	EXTERIOR (SWING OUT)	
1	− 5	− 4	32 "(0.81m)	28"(0.71m)	33~56 LBS (15~30 Kg)
2	− 3	− 2	36 "(0.91m)	32 "(0.81m)	56~99 LBS (30~45 Kg)
3	0 (PRESET) (PRÉRÉGLEZ) (PREPROGRAMADO)		42 "(1.07m)	36 "(0.91m)	99~143 LBS (45~55 Kg)
4	+ 3	+ 3	48 "(1.22m)	42 "(1.07m)	143~187 LBS (65~85 Kg)
5	+ 7	+ 7	54 "(1.37m)	48 "(1.22m)	187~264 LBS (85~120 Kg)
6	+ 11	+ 11	58 "(1.47m)	54 "(1.37m)	264~330 LBS (120~150 Kg)
TAILLE DE FERME−PORTE	PLEINS TOURS DE VIS DE RÉGLAGE DE PUISSANCE		INTÉRIEURE	EXTÉRIEURE OSCILLATION DEHORS	POIDS APPLICABLE DE PORTE
			INTERIOR	EXTERIOR OSCILACIÓN HACIA FUERA	APLICABLE PESO DE LA PUERTA
TAMAÑO DEL CERRA−DOR	VUELTAS COMPLETAS DEL TORNILLO DE AJUSTE DE FUERZA		LARGEUR APPLICABLE DE FEUILLE DE PORTE ANCHURA APLICABLE DE LA HOJA DE PUERTA		

Copyright © 2013 Black and Decker Corporation.