L9000 Lock with Indicator

P516-908

L9000 Series Lock with Indicator Escutcheon Trim

Installation Instructions

Indicator trim is available for either the inside or outside of the door on allowable functions.

Non-indicator trim is furnished on the opposite side of the door.

The L9000 lock with indicator is not intended for exterior door applications.

For retrofit, see page 7.

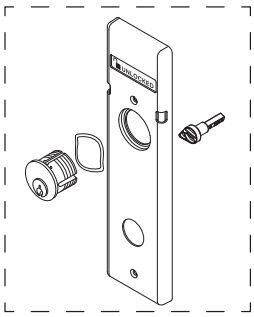

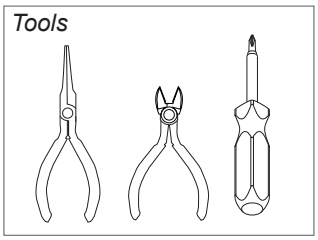

⚠ **Check the door preparation dimensions with the template included in the package.** ⚠

1 IMPORTANT! Check lock handing before installation.

To change handing:

1. Pull out the latch and rotate 180°.
2. Remove the lock handing screw from one side of the chassis and install it on the opposite side. The lock handing screw should always be on the interior side of the door.

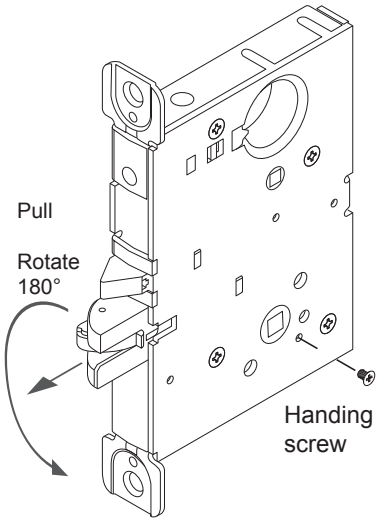

2 Install lock chassis

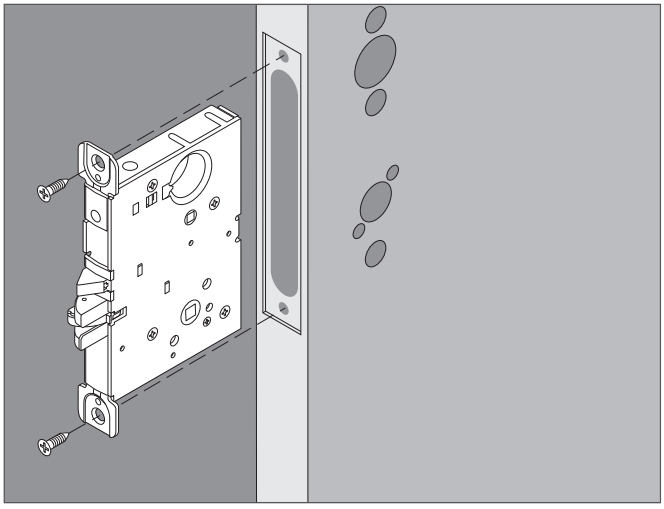

⚠ DO NOT FULLY TIGHTEN CHASSIS MOUNTING SCREWS.

3 Install springs and spindles

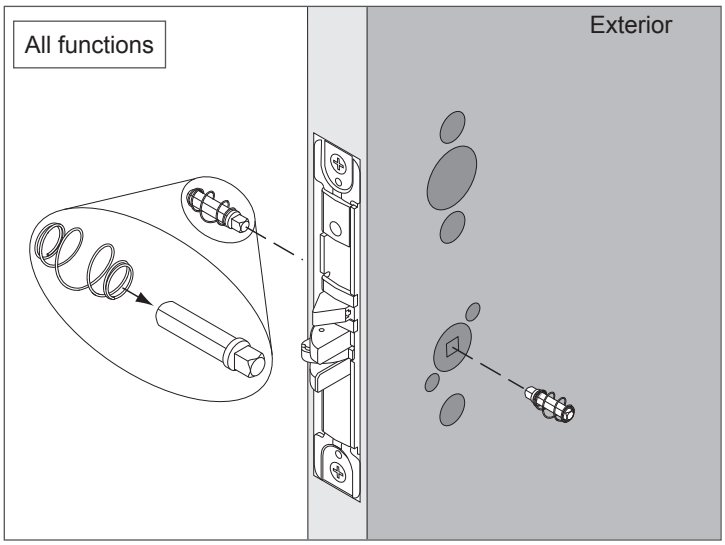

4 Install OUTSIDE indicator trim

⚠ Steps 4a – 4d for INDICATOR TRIM ONLY ⚠
FOR NON-INDICATOR OUTSIDE TRIM, SKIP TO STEP 5

4a For emergency turn or cylinder indicator trim ONLY: Adjust the cam spindle length.

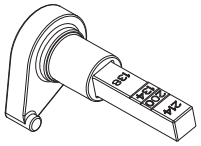

Cut the spindle at the appropriate mark according to door thickness.

For 2¼" door do not cut the spindle.

4b Assemble the escutcheon mounting plate, indicator slide and cam as shown.

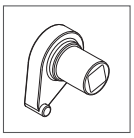

Coin turn cam

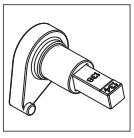

Cylinder or emergency turn cam

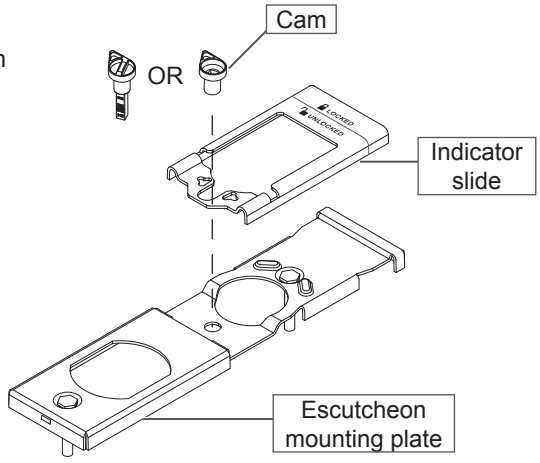

4c Connect the cam to the indicator slide. The cam must engage either the left or right side of the indicator slide according to door handing.

- Unlock the door.
- Move the indicator slide against the top rim of the mounting plate (unlocked position).
- Assemble the cam as shown.

Lock Type	OUTSIDE INDICATOR Door Hand	
		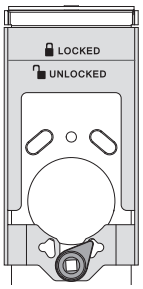
Non-deadbolt functions	RH/RR	LH/LR
Deadbolt functions	LH/LR	RH/RR

4d Place the escutcheon faceplate on the indicator assembly.

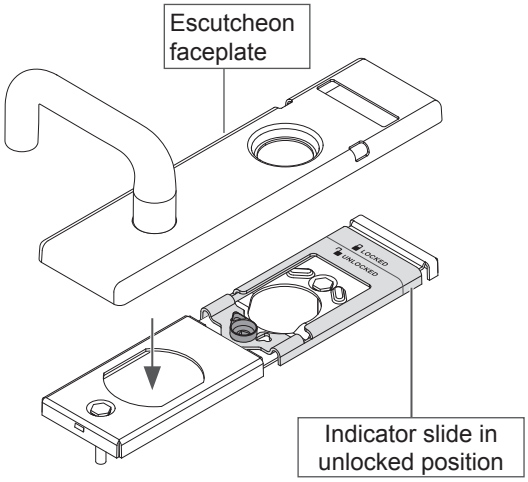

5

5a Install outside spring cage or spacer.

All functions

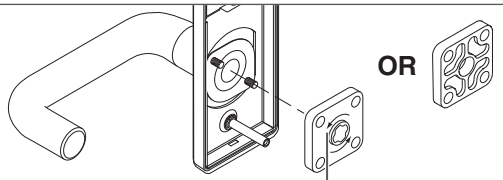

OR

ⓘ **The spring cage arrow must point in direction of lever down rotation.**

Install spacer for L/LV9485

5b Install outside mounting posts.

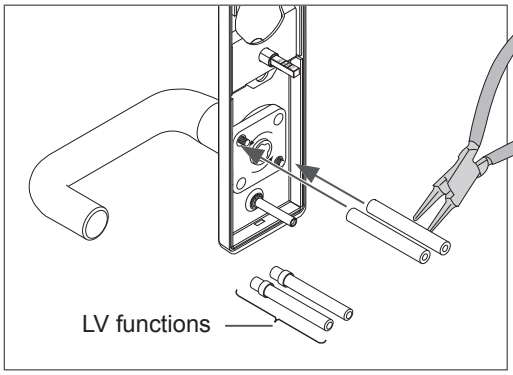

⚠ FULLY TIGHTEN MOUNTING POSTS ON SCREWS.

6 Install outside trim

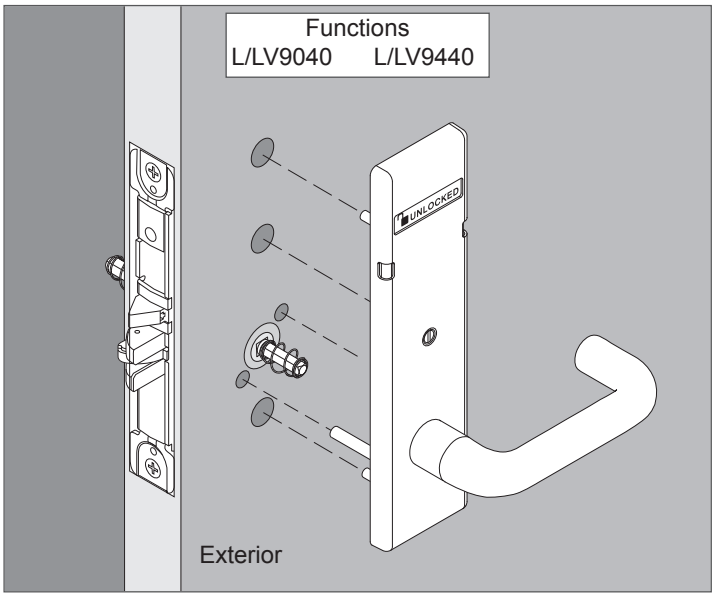

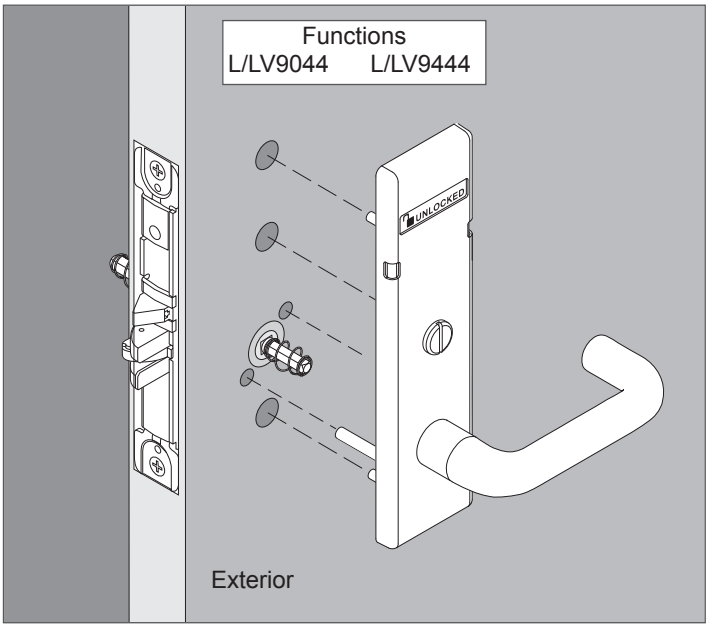

Functions

L/LV9050	L/LV9071	L9465	LM/LMV9350
L/LV9056	L/LV9456	L9466	LM/LMV9370
L/LV9060	L/LV9457	L9473	LM/LMV9371
L/LV9070	L/LV9458	L/LV9485	

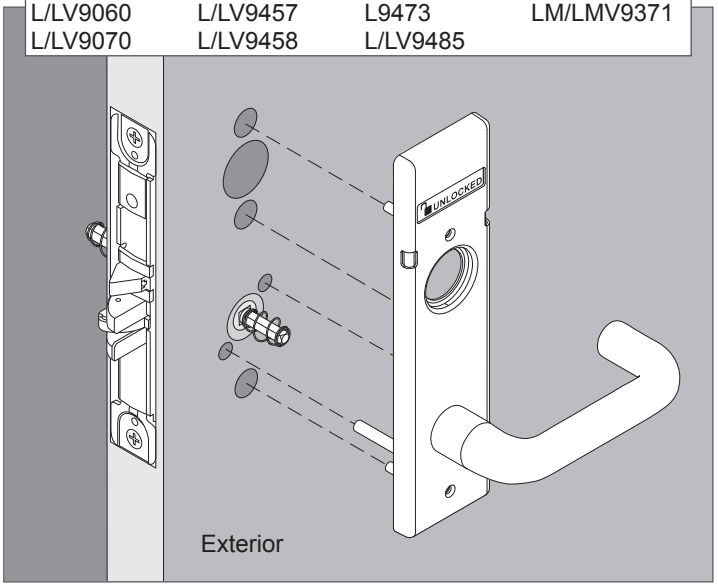

Indicator trims are shown above. Depending on the lock configuration, the outside trim may not have an indicator.

7 Install outside cylinder (if applicable)

7a Insert key halfway into the cylinder.

7b Install the cylinder with cylinder spring as shown.

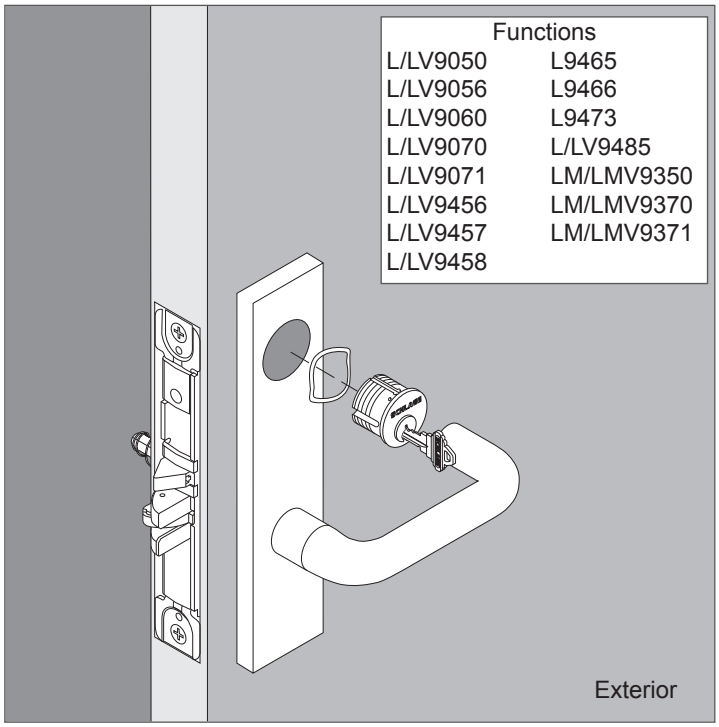

7c Rotate cylinder clockwise.

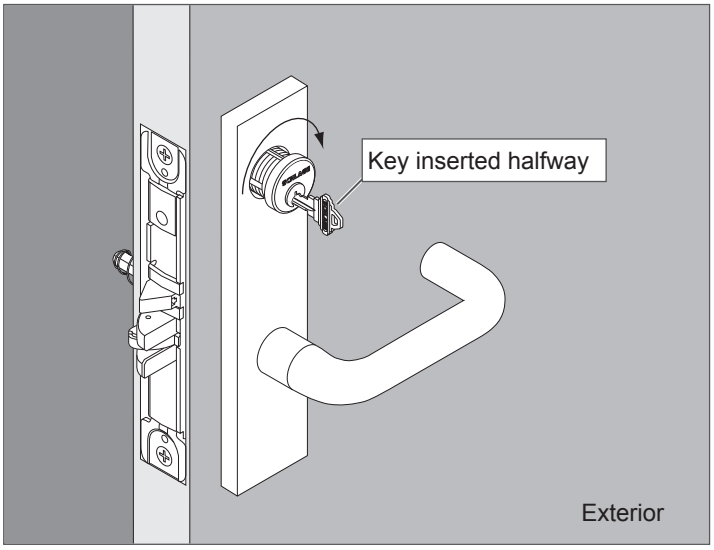

8 Install inside spring cage and mounting plate

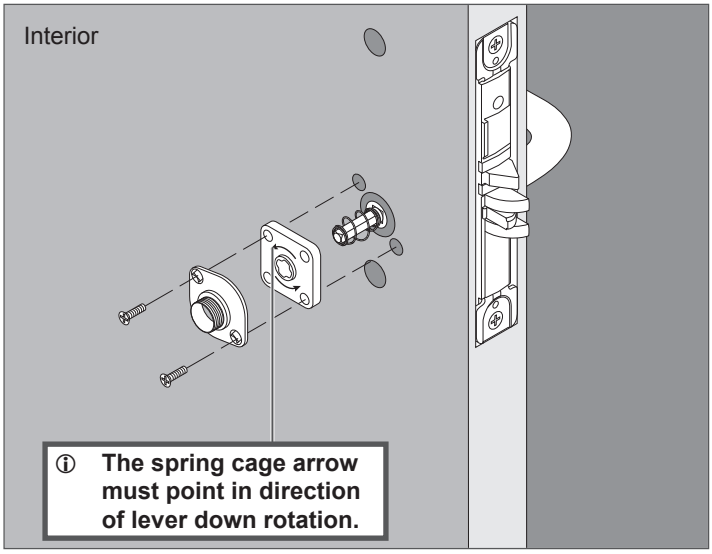

9 Install INSIDE indicator trim

⚠ **Steps 9a – 9d for INDICATOR TRIM ONLY** ⚠
FOR NON-INDICATOR INSIDE TRIM, SKIP TO STEP 10

9a For cylinder indicator trim ONLY: Adjust the cam spindle length.

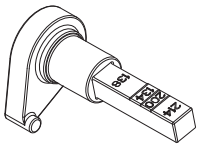

Cut the spindle at the appropriate mark according to door thickness.

For 2¼" door do not cut the spindle.

9b Assemble the escutcheon mounting plate, indicator slide and cam as shown.

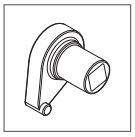

Thumb turn cam

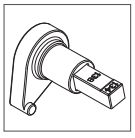

Cylinder cam

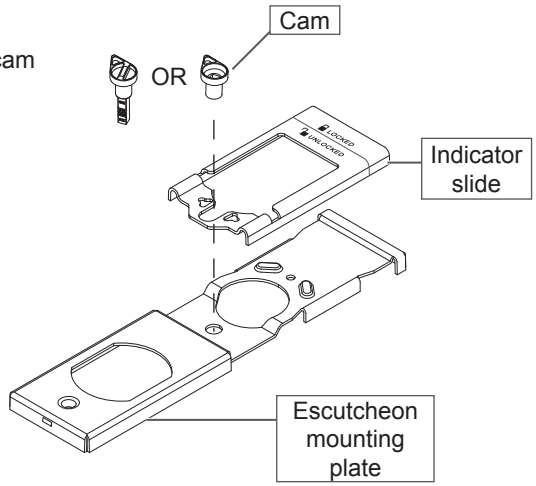

9c Connect the cam to the indicator slide. The cam must engage either the left or right side of the indicator slide according to door handing.

- Unlock the door.
- Move the indicator slide against the top rim of the mounting plate (unlocked position).
- Assemble the cam as shown.

Lock Type	INSIDE INDICATOR Door Hand	
		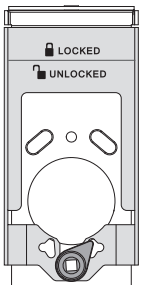
Non-deadbolt functions	LH/LR	RH/RR
Deadbolt functions	RH/RR	LH/LR

9d Place the escutcheon faceplate on the indicator assembly.

Cylinder and thumb turn applications are shown below.

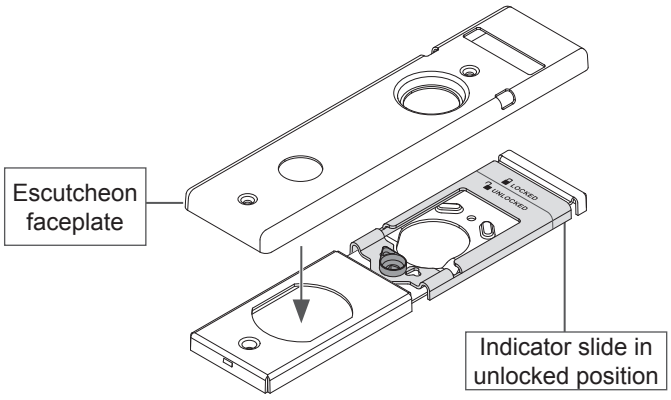

ⓘ **Thumb turn must be in vertical position when indicator slide is in up (unlocked) position.**

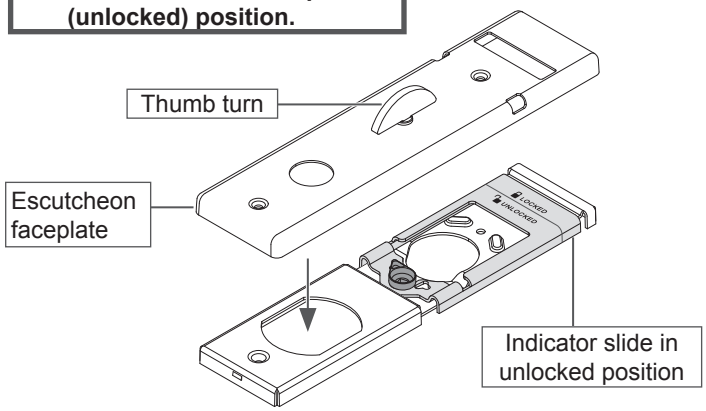

10 Install inside trim

⚠ DO NOT OVERTIGHTEN THE MOUNTING SCREWS ⚠

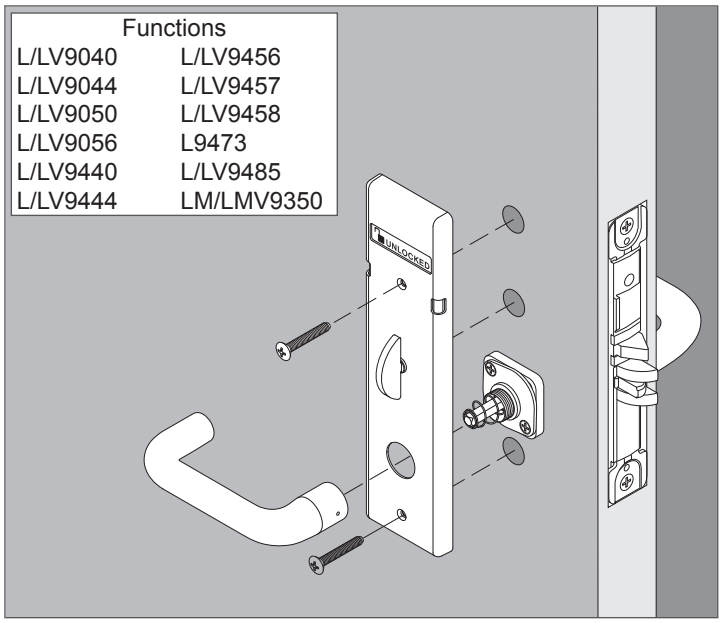

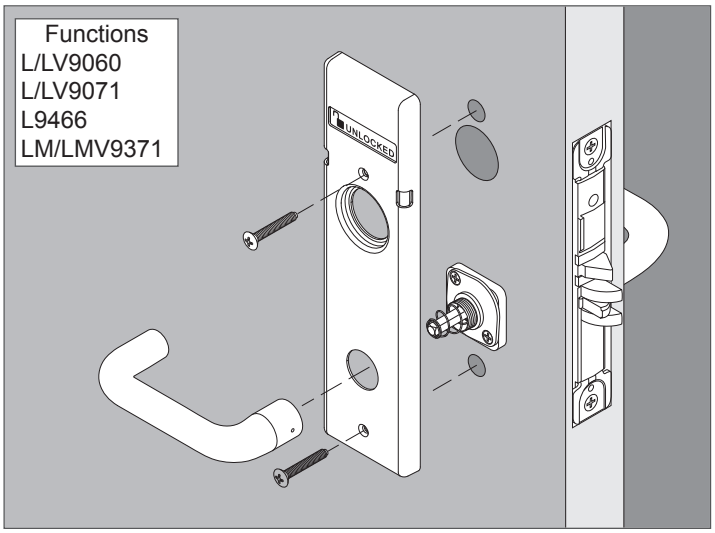

Indicator trims are shown above. Depending on the lock configuration, the inside trim may not have an indicator.

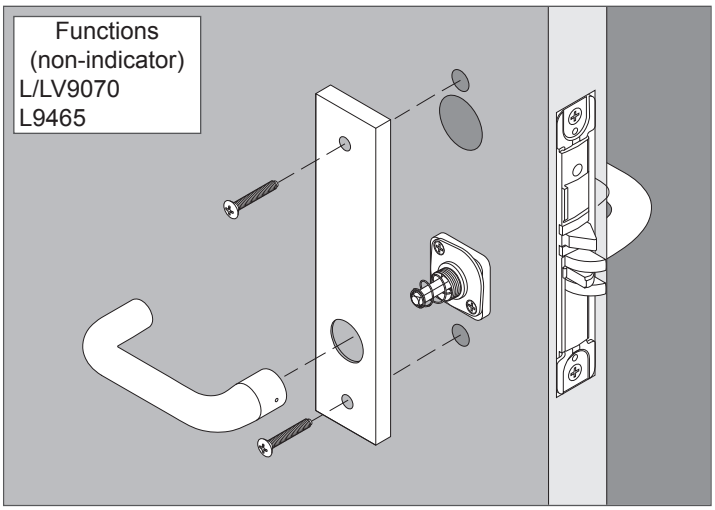

11 Tighten bushing with spanner wrench

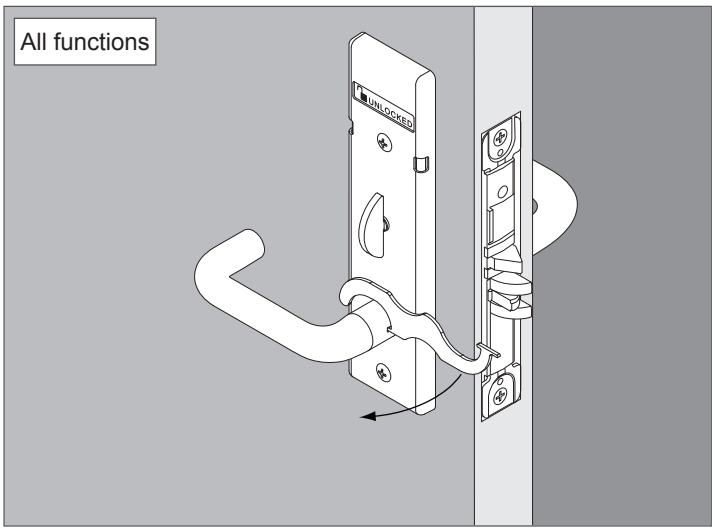

12 Install inside cylinder (if applicable)

12a Insert key halfway into the cylinder.

12b Install the cylinder with cylinder spring as shown.

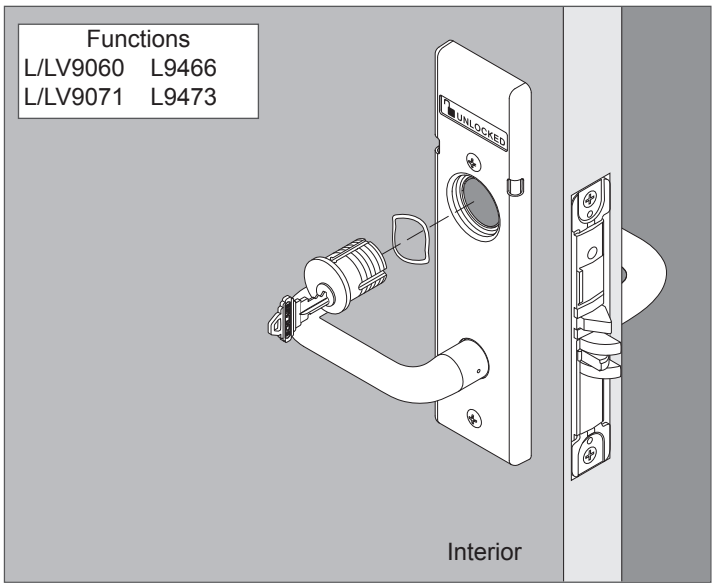

12c Rotate cylinder clockwise.

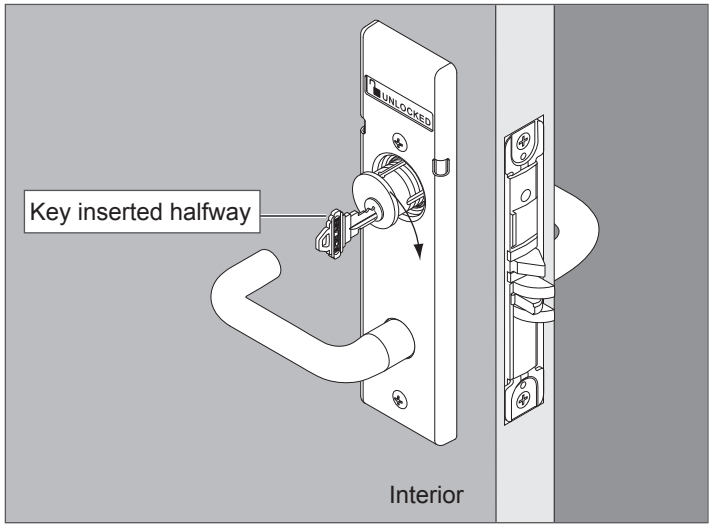

13

13a Tighten cylinder mounting screw (if applicable).

13b Tighten top and bottom chassis mounting screws.

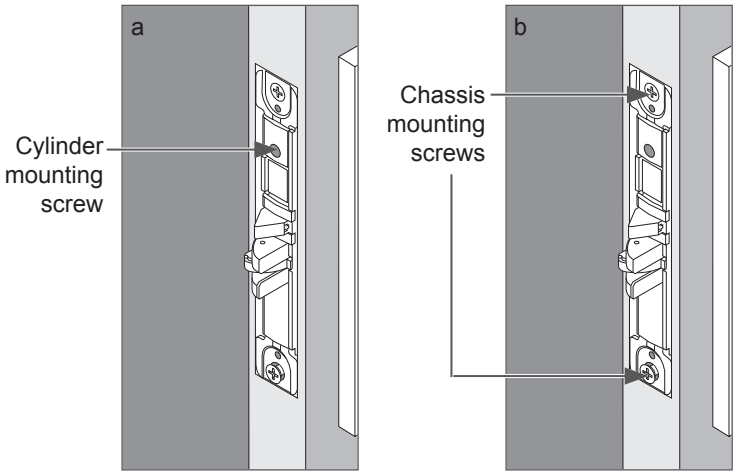

14 Install armor front

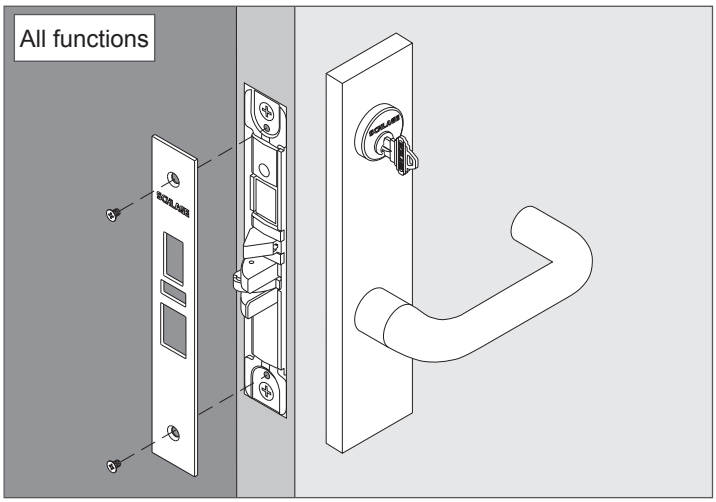

INDICATOR LOCK RETROFIT INSTRUCTIONS

Inside Indicator Trim

Inside trim options: Cylinder or thumb turn

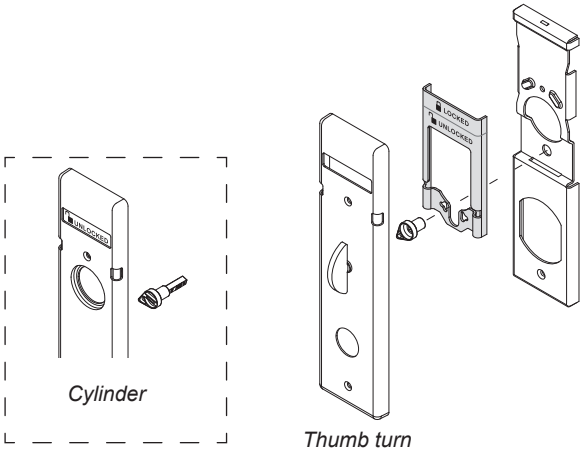

Outside Indicator Trim

Outside trim options: Emergency turn, coin turn or cylinder

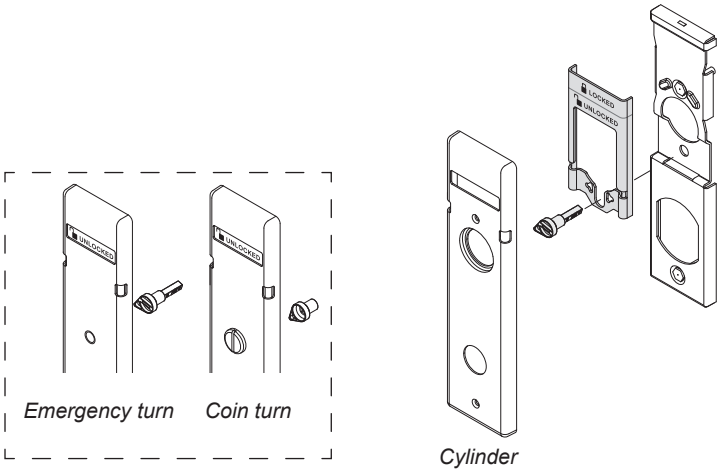

1 Remove armor front

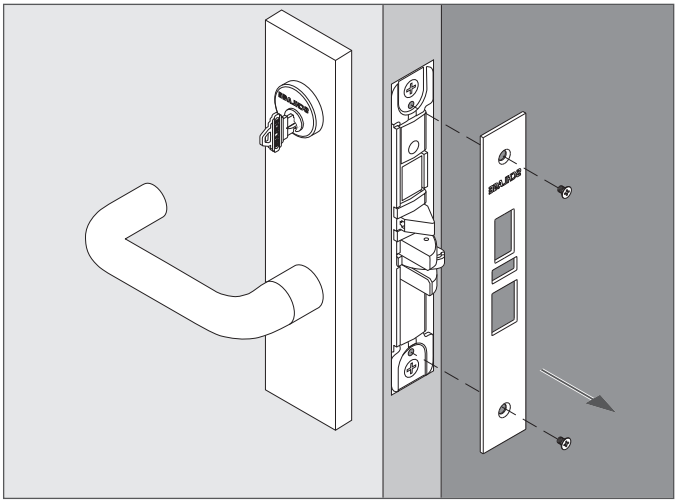

2 Remove cylinder(s) if applicable

2a Loosen the cylinder mounting screw.

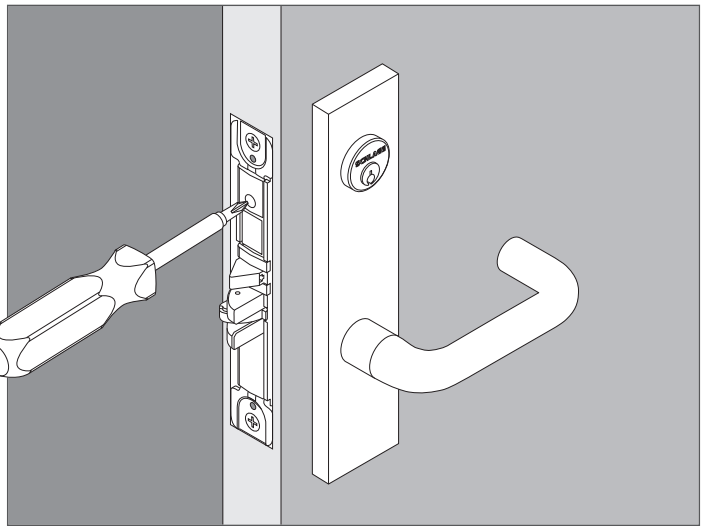

2b Remove the inside cylinder.

Insert the key halfway into the cylinder and rotate cylinder counterclockwise to remove.

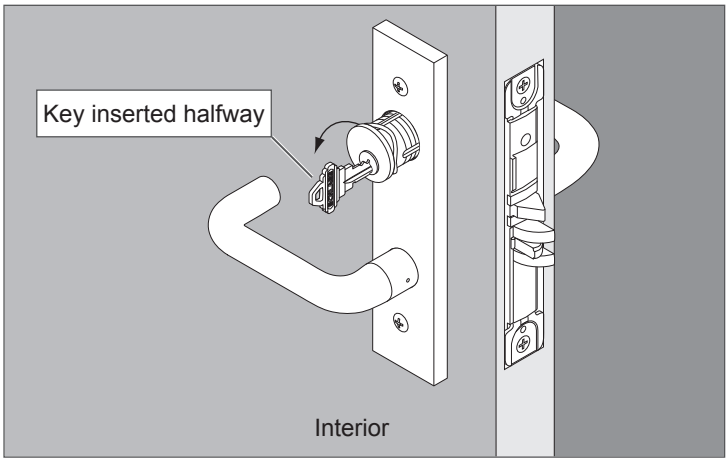

2c Remove the outside cylinder.

Insert the key halfway into the cylinder and rotate cylinder counterclockwise to remove.

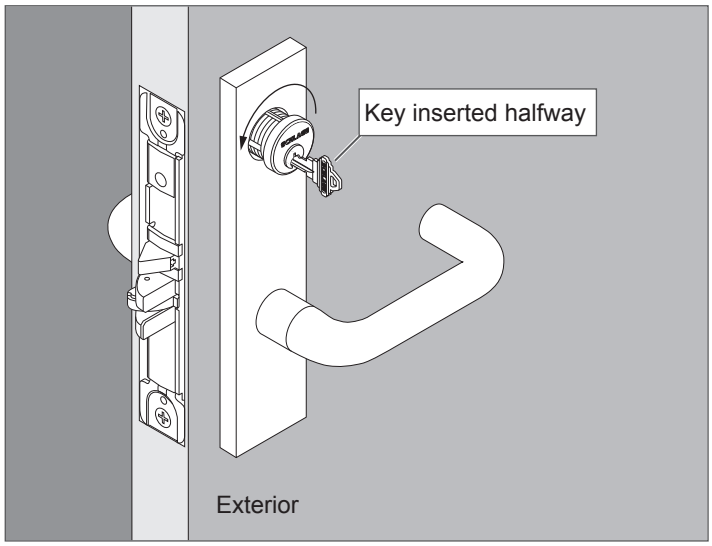

3

3a Remove the inside lever.

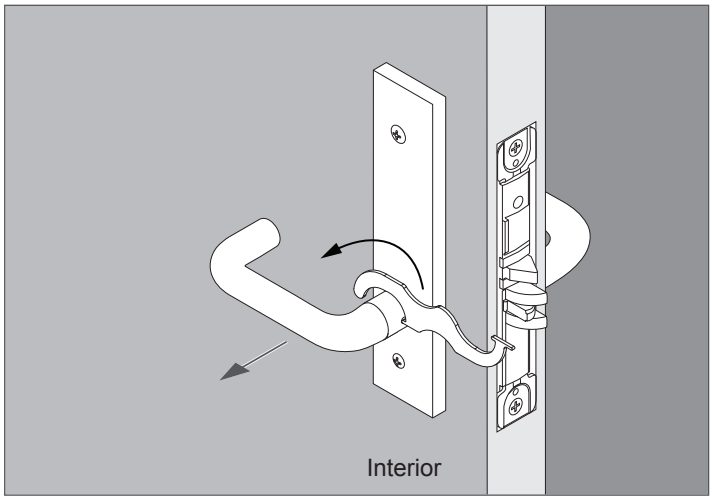

3b Remove the inside escutcheon.

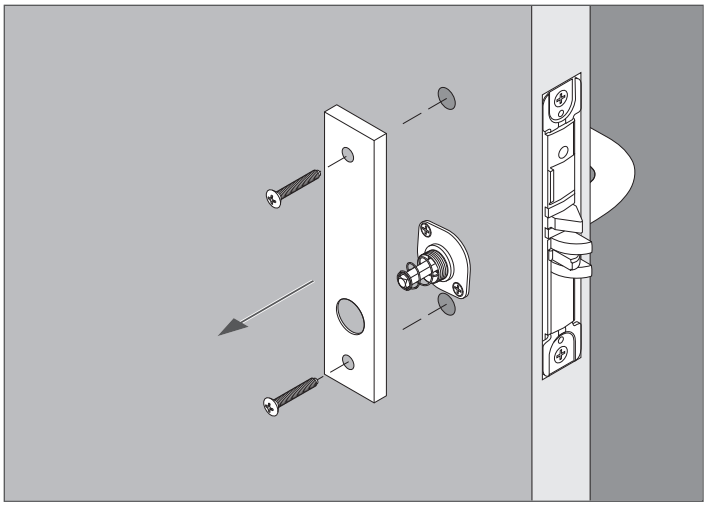

4

For indicator trim on outside of door, remove the inside mounting plate and spring cage. Then, remove the ouside trim.

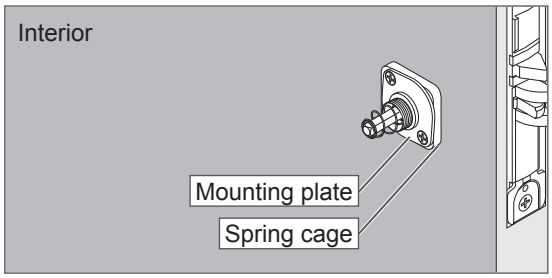

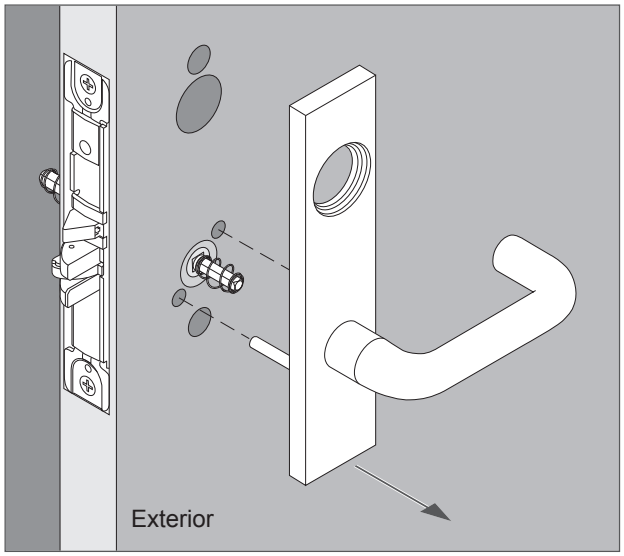

5 Check door preparation

IMPORTANT

- To install the indicator trim, additional door preparation may be required. If additional door preparation is required, remove the lock chassis from the door before drilling. Steps for reassembly are included in this instruction sheet.
- Please refer to the template included in this package.
- Make sure the door is prepared with any necessary holes for the indicator trim.

6 Complete installation of indicator trim

Go to STEP 4 ON PAGE 2 and follow the instructions to complete the installation of the indicator trim.

ALLEGION

Customer Service

1-877-671-7011 www.allegion.com/us

P516-908

Cerradura L9000 con Indicador
Serrure L9000 avec Indicateur

Cerradura Serie L9000 con borde de placa de seguridad con indicador
Serrure de la série L9000 avec garniture d'indicateur d'entrée de serrure

Instrucciones de instalación
Notice d'installation

El borde con indicador está disponible para el interior o el exterior de la puerta para las funciones permitidas. El borde sin indicador se coloca en el lado opuesto de la puerta.

La cerradura L9000 con indicador no está destinada para aplicaciones en puertas exteriores.

Para una adaptación, vea la página 18.

La garniture d'indicateur est vendue pour l'Intérieur ou l'extérieur de la porte pour les fonctions autorisées. Une garniture sans indicateur est fournie pour le côté opposé de la porte.

La serrure L9000 avec indicateur n'est pas conçue pour des utilisations sur une porte extérieur.

Pour la rénovation, reportez-vous à la page 18.

Herramientas / Outils

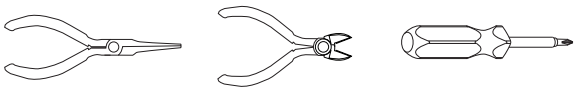

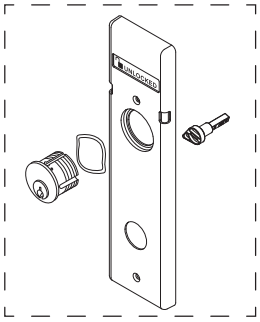

Opciones interna con indicador:
Giro del cilindro o manual

Options d'indicateur intérieur :
Cylindre ou barrette tournante

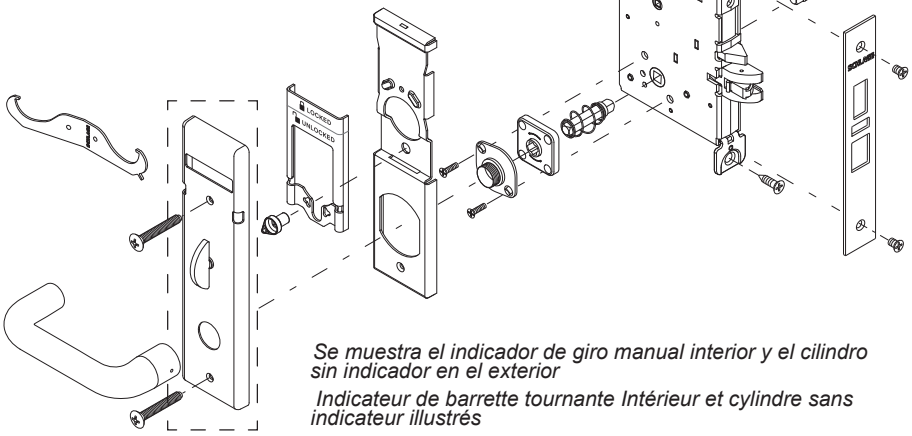

Se muestra el indicador de giro manual interior y el cilindro sin indicador en el exterior

Indicateur de barrette tournante Intérieur et cylindre sans indicateur illustrés

Opciones exterior con indicador:
Options d'indicateur extérieur:

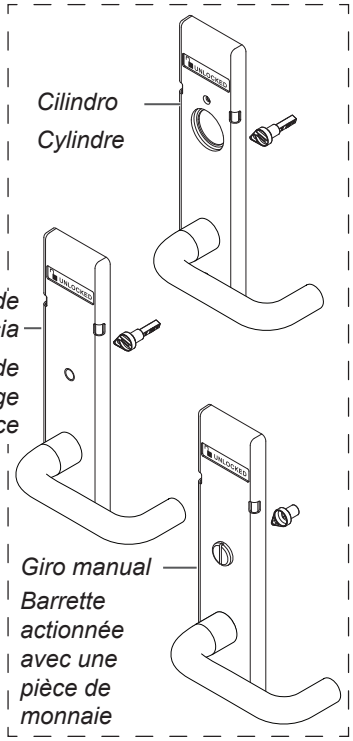

⚠ Compruebe las dimensiones de preparación de la puerta con la plantilla incluida en el paquete. ⚠
⚠ Vérifiez les dimensions de préparation de la porte à l'aide du gabarit inclus dans l'emballage. ⚠

1 ¡IMPORTANTE! Compruebe el lado de la cerradura antes de la instalación

IMPORTANT! Vérifiez si la serrure est pour droitier ou gaucher avant de l'installer.

Para cambiar el lado:

1. Extraiga la cerradura y gire 180°.
2. Retire el tornillo del lado de la puerta de un lado del chasis y colóquelo en el lado opuesto. El tornillo del lado de la cerradura siempre debe estar en el lado interior de la puerta.

Pour changer la main d'ouverture :

1. Retirez le loquet et tournez-le de 180°.
2. Enlevez la vis déterminant la main d'ouverture de la serrure d'un côté du bâti et installez-la du côté opposé. La vis déterminant la main d'ouverture de la serrure devrait toujours se trouver du côté Intérieur de la porte.

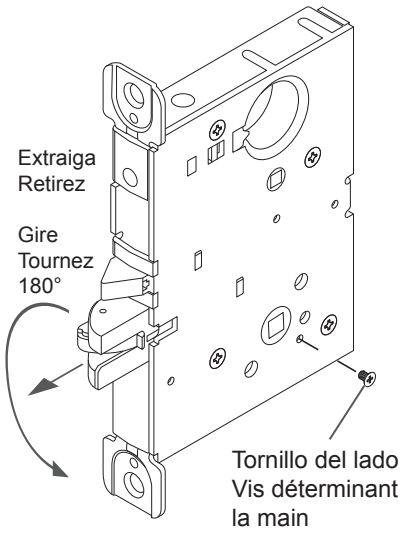

2 Instale el chasis de la cerradura

Installez le bâti de la serrure

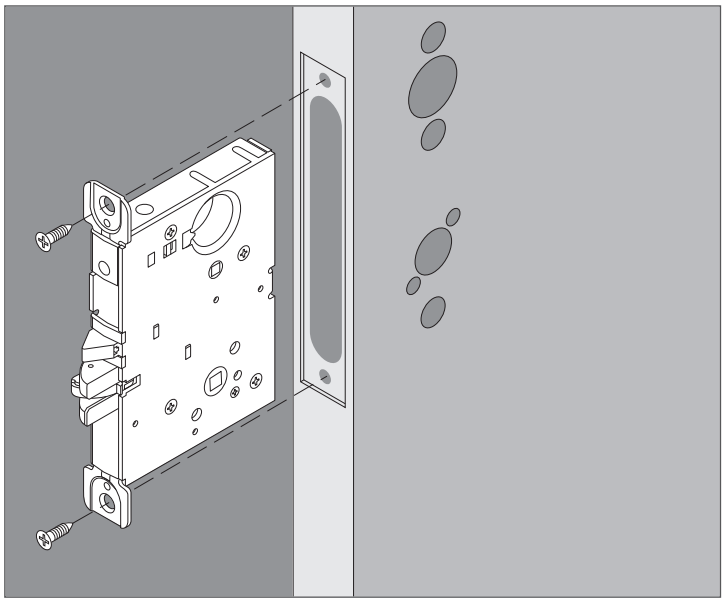

⚠ NO AJUSTE POR COMPLETO LOS TORNILLOS DE MONTAJE DEL CHASIS.

⚠ NE SERREZ PAS COMPLÈTEMENT LES VIS DE MONTAGE DU BÂTI.

3 Instale los resortes y husillos

Installez les ressorts et les axes

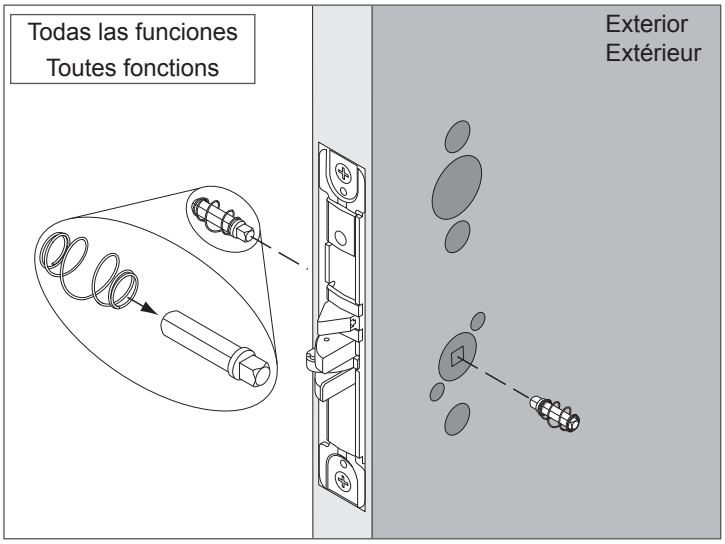

4 Coloque el borde con indicador EXTERNO

Installez la garniture d'indicateur EXTÉRIEUR

⚠ **Pasos 4a–4d SOLO PARA BORDE CON INDICADOR**

PARA BORDE EXTERNO SIN INDICADOR, PASE AL PASO 5

⚠ **Étapes 4a–4d pour la GARNITURE D'INDICATEUR SEULEMENT**

POUR LES GARNITURES EXTÉRIEUR SANS INDICATEUR, PASSEZ À L'ÉTAPE 5

4a SOLO para giro de emergencia o borde con indicador del cilindro: Ajuste la longitud del husillo de la leva.

Pour la garniture d'indicateur de barrette de déverrouillage d'urgence ou de cylindre SEULEMENT : Ajustez la longueur de l'axe de la came.

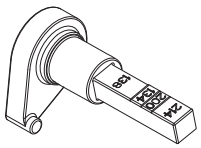

Corte el husillo en la marca apropiada de acuerdo con el espesor de la puerta.

Para puertas de 2¼", no corte el husillo.

Coupez l'axe à la marque appropriée selon l'épaisseur de la porte.

Pour les portes de 5,71 cm (2 ¼ po), ne coupez pas l'axe.

4b Ensamble la placa de montaje de la placa de seguridad, el deslizador del indicador y la leva como se muestra.

Assemblez la plaque de montage de l'entrée de serrure, l'indicateur mobile et la came comme illustré.

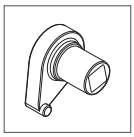

Leva giro manual

Came de barrette actionnée avec une pièce de monnaie

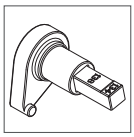

Cilindro o giro de emergencia leva

Came de cylindre ou barrette de déverrouillage d'urgence

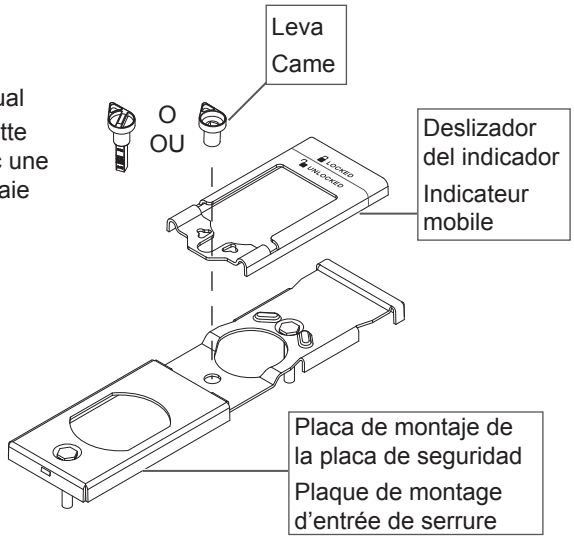

4c Conecte la leva al deslizador del indicador. La leva debe acoplarse al lado izquierdo o derecho del deslizador del indicador de acuerdo con el lado de la puerta.

- Desbloquee la puerta.
- Mueva el deslizador del indicador contra el borde superior de la placa de montaje (posición desbloqueada).
- Ensamble la leva como se muestra.

Raccordez la came à l'indicateur mobile. La came doit s'enclencher du côté gauche ou droit de l'indicateur mobile selon la main d'ouverture de la porte.

- Déverrouillez la porte.
- Poussez l'indicateur mobile contre le haut de la garniture de la plaque de montage (position déverrouillée).
- Assemblez la came comme illustré.

Tipo de cerradura Type de serrure	INDICADOR EXTERIOR Lado de la puerta INDICATEUR EXTÉRIEUR Main d'ouverture de la porte	
		
Funciones sin cerrojo Fonctions sans pêne dormant	RH/RR	LH/LR
Funciones del cerrojo Fonctions avec pêne dormant	LH/LR	RH/RR

RH/RR – Lado derecho o lado derecho inverso
Côté droit ou côté droit a l'envers
LH/LR – Lado izquierdo o lado izquierdo inverso
Côté gauche ou côté gauche a l'envers

4d Coloque el frente de la placa de seguridad en el ensamblaje del indicador.

Placez la têtière de l'entrée de serrure sur l'assemblage de l'indicateur.

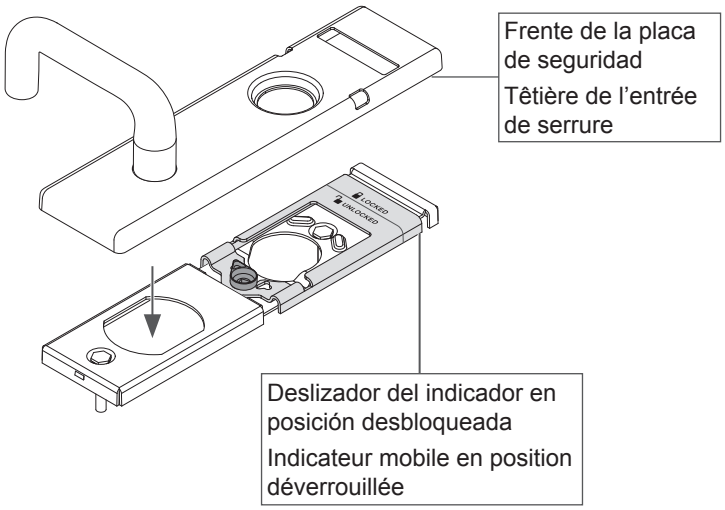

5

5a Instale fuera de la jaula del resorte o espaciador.

Installez la cage ou l'entretoise de ressort extérieur.

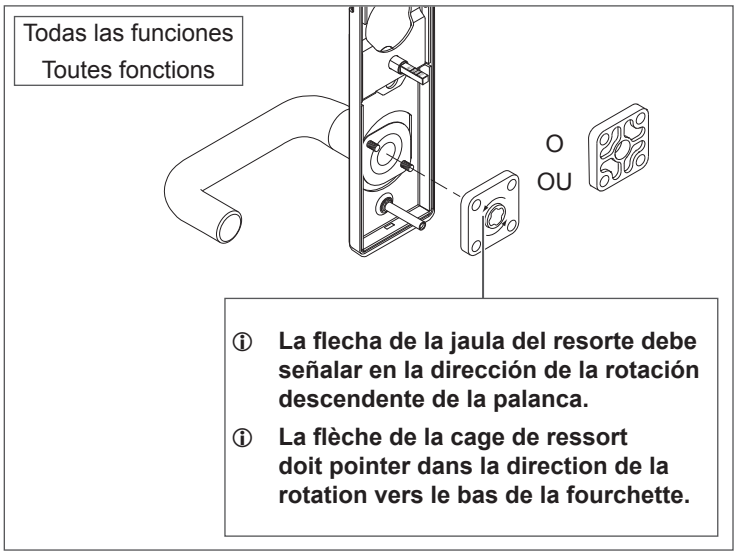

Instale el espaciador para L/LV9485

Installez l'entretoise pour L/LV9485

5b Instale los postes externos de montaje.

Installez les supports de montage extérieurs.

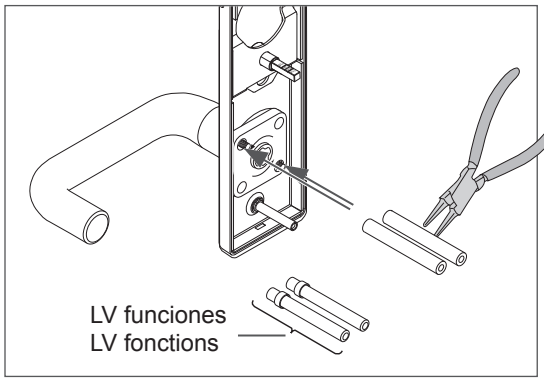

⚠ AJUSTE POR COMPLETO LOS POSTES DE MONTAJE CON LOS TORNILLOS.

⚠ SERREZ LES SUPPORTS DE MONTAGE JUSQU'AU BOUT SUR LES VIS.

6 Instale el borde externo

Installez la garniture extérieur

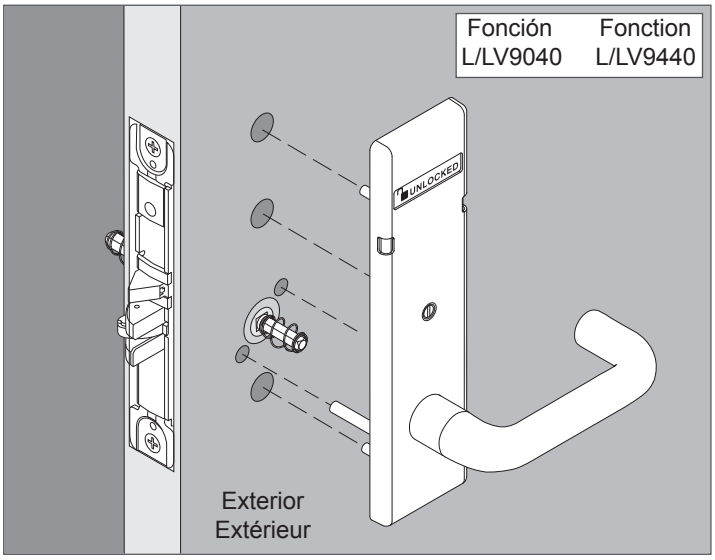

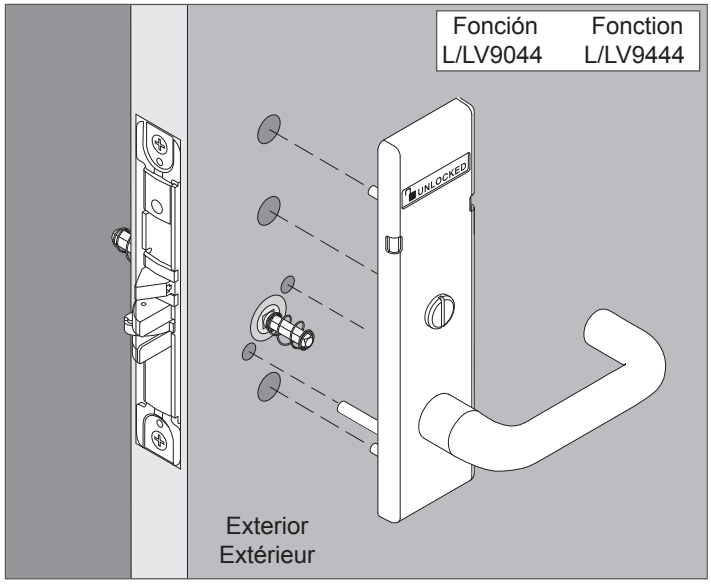

Fonción			Fonction	
L/LV9050	L/LV9070	L/LV9457	L9466	LM/LMV9350
L/LV9056	L/LV9071	L/LV9458	L9473	LM/LMV9370
L/LV9060	L/LV9456	L9465	L/LV9485	LM/LMV9371

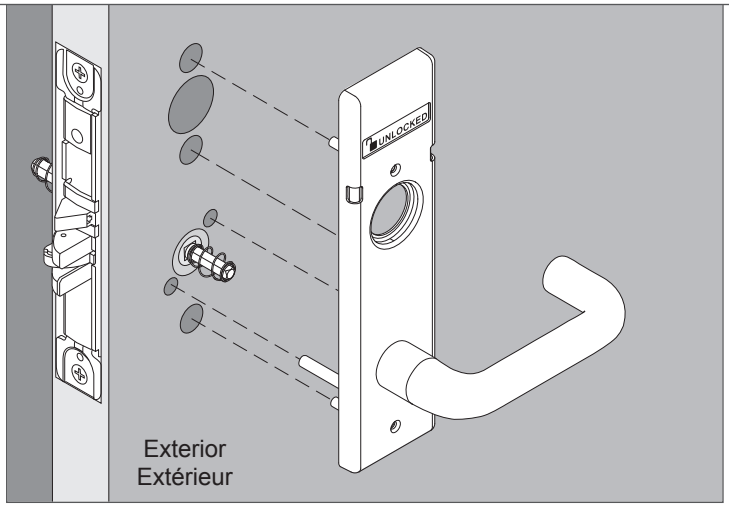

Los bordes con indicador se muestran arriba. De acuerdo con la configuración de la cerradura, el borde externo puede no tener un indicador.

Les garnitures d'indicateur sont illustrées ci-dessus. En fonction de la configuration du verrouillage, la garniture extérieur peut ne pas avoir d'indicateur.

7 Instale el cilindro externo (si corresponde)

Installez le cylindre extérieur (s'il y a lieu)

7a Introduzca la llave a mitad de camino en el cilindro.

Insérez la clé à moitié dans le cylindre.

7b Instale el cilindro con el resorte del cilindro como se muestra.

Installez le cylindre avec le ressort du cylindre comme illustré.

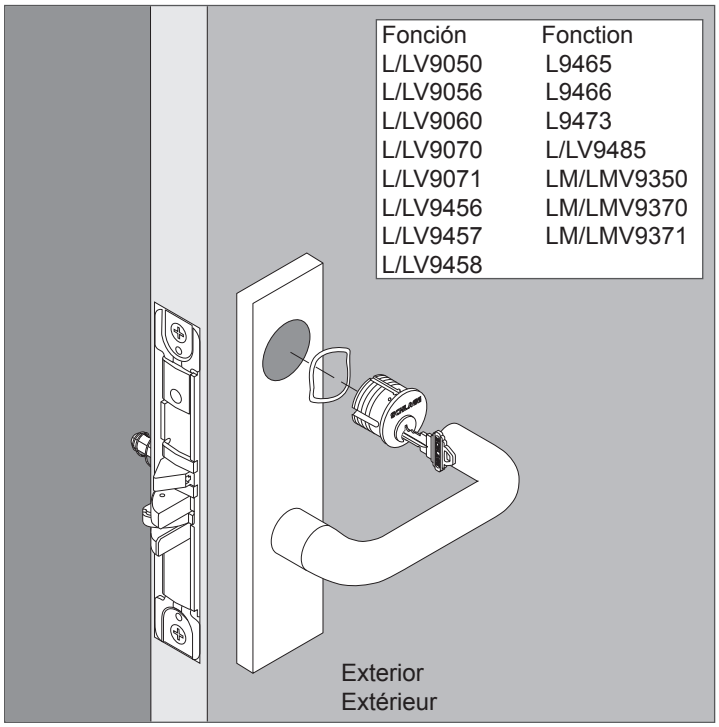

7c Gire el cilindro en sentido horario.

Tournez le cylindre dans le sens horaire.

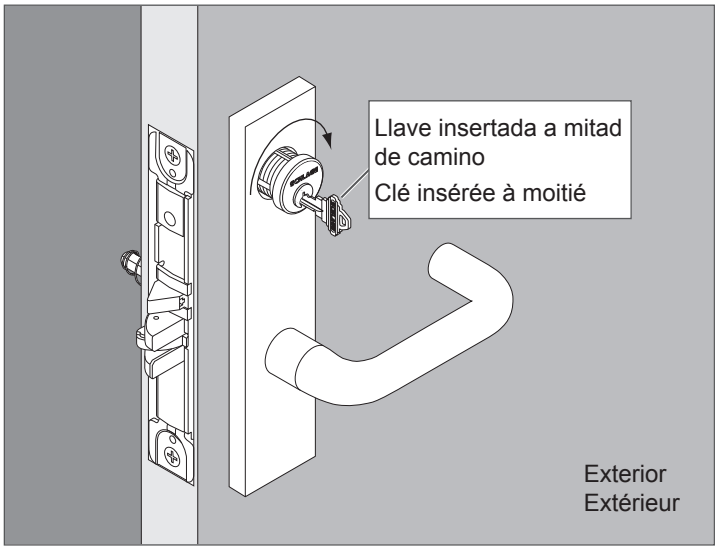

8 Instale la jaula del resorte y la placa de montaje

Installez la cage du ressort intérieur et la plaque de montage

ⓘ **La flecha de la jaula del resorte debe señalar en la dirección de la rotación descendente de la palanca.**

ⓘ **La flèche de la cage de ressort doit pointer dans la direction de la rotation vers le bas de la fourchette.**

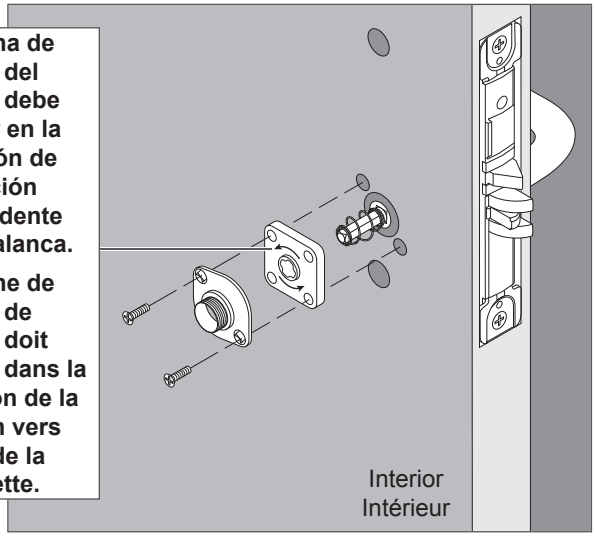

9 Coloque el borde con indicador interno

Installez la garniture d'indicateur intérieur

⚠ **Pasos 9a – 9d SOLO PARA BORDE CON INDICADOR**

PARA BORDE EXTERNO SIN INDICADOR, PASE AL PASO 10

⚠ **Étapes 9a – 9 d pour la GARNITURE D'INDICATEUR SEULEMENT**

POUR LES GARNITURES EXTÉRIEUR SANS INDICATEUR, PASSEZ À L'ÉTAPE 10

9a SOLO para giro de emergencia o borde con indicador del cilindro: Ajuste la longitud del husillo de la leva.

Pour la garniture d'indicateur de barrette de déverrouillage d'urgence ou de cylindre SEULEMENT : Ajustez la longueur de l'axe de la came.

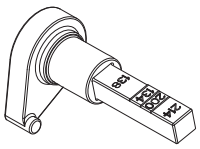

Corte el husillo en la marca apropiada de acuerdo con el espesor de la puerta.

Para puertas de 2¼", no corte el husillo.

Coupez l'axe à la marque appropriée selon l'épaisseur de la porte.

Pour les portes de 5,71 cm (2 ¼ po), ne coupez pas l'axe.

9b Ensamble la placa de montaje de la placa de seguridad, el deslizador del indicador y la leva como se muestra.

Assemblez la plaque de montage de l'entrée de serrure, l'indicateur mobile et la came comme illustré.

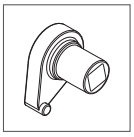

Leva de giro manual

Came de barrette tournante

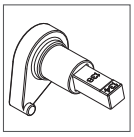

Leva de cilindro

Came de cylindre

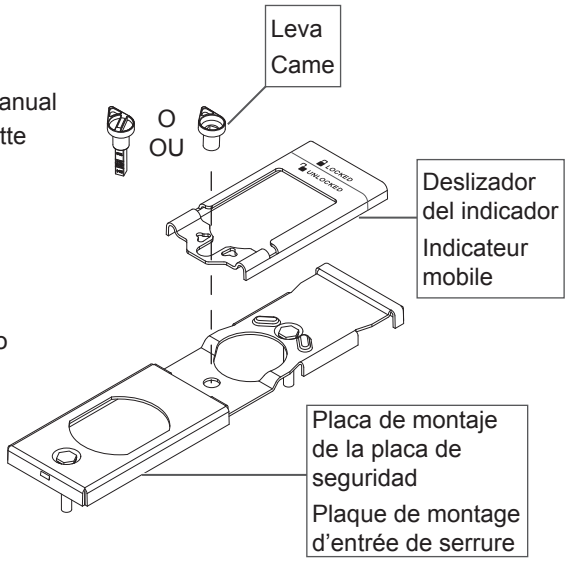

9c Conecte la leva al deslizador del indicador. La leva debe acoplarse al lado izquierdo o derecho del deslizador del indicador de acuerdo con el lado de la puerta.

- Desbloquee la puerta.
- Mueva el deslizador del indicador contra el borde superior de la placa de montaje (posición desbloqueada).
- Ensamble la leva como se muestra.

Raccordez la came à l'indicateur mobile. La came doit s'enclencher du côté gauche ou droit de l'indicateur mobile selon la main d'ouverture de la porte.

- Déverrouillez la porte.
- Poussez l'indicateur mobile contre le haut de la garniture de la plaque de montage (position déverrouillée).
- Assemblez la came comme illustré.

Tipo de cerradura Type de serrure	**INDICADOR INTERIOR Lado de la puerta INDICATEUR INTÉRIEUR Main d'ouverture de la porte**	
		
Funciones sin cerrojo Fonctions sans pêne dormant	LH/LR	RH/RR
Funciones del cerrojo Fonctions avec pêne dormant	RH/RR	LH/LR

9d Coloque el frente de la placa de seguridad en el ensamblaje del indicador.

Placez la têtière de l'entrée de serrure sur l'assemblage de l'indicateur.

Cilindro:

Cylindre :

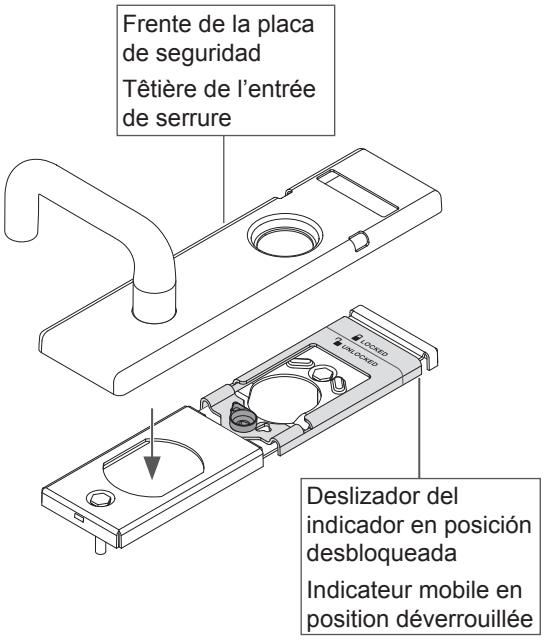

Giro manual:

Barrette tournante :

> ⓘ **El giro manual debe estar en posición vertical cuando el deslizador del indicador está en la posición superior (desbloqueado).**
>
> ⓘ **La barrette tournante doit être en position verticale lorsque l'indicateur mobile est en position supérieure (déverrouillée).**

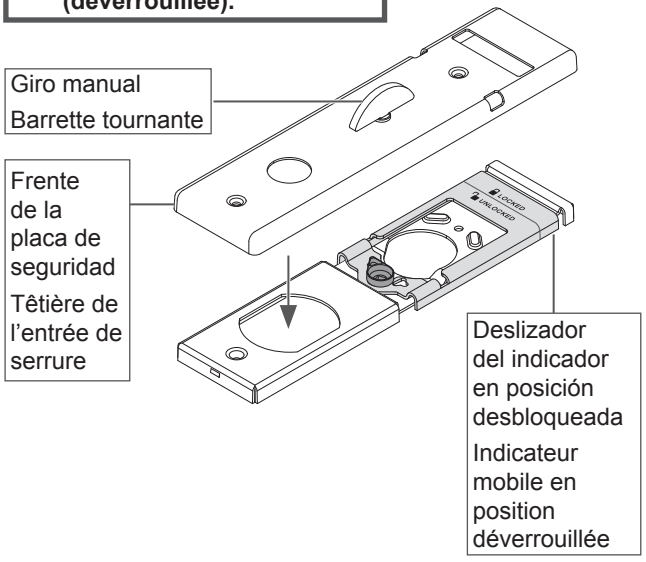

10 Instale el borde interno

Installez la garniture extérieur

⚠ NO AJUSTE EXCESIVAMENTE LOS TORNILLOS DE MONTAJE.

⚠ NE SERREZ PAS TROP LES VIS DE MONTAGE.

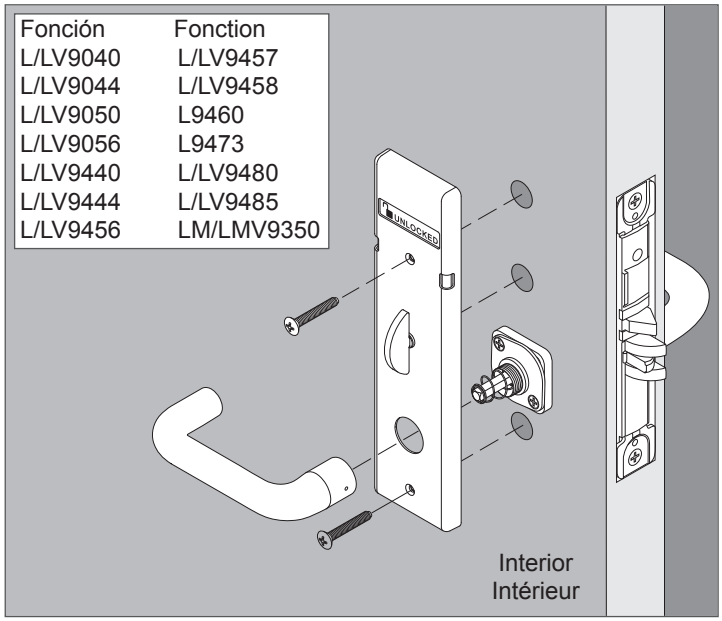

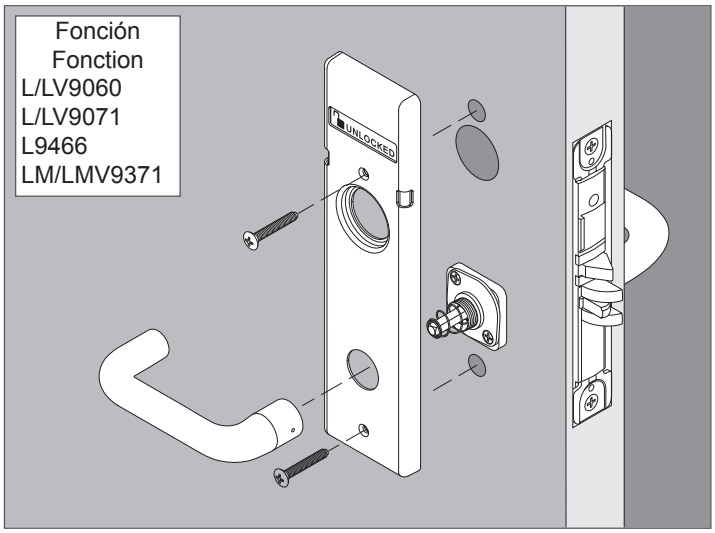

Los bordes con indicador se muestran arriba. De acuerdo con la configuración de la cerradura, el borde externo puede no tener un indicador.

Les garnitures d'indicateur sont illustrées ci-dessus. En fonction de la configuration du verrouillage, la garniture extérieur peut ne pas avoir d'indicateur.

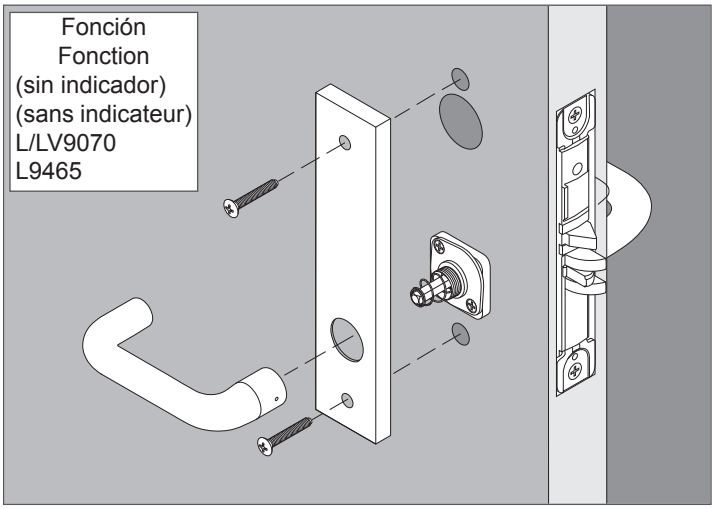

11 Ajuste el cojinete con la llave expansora

Serrez la bague avec la clef à écrous

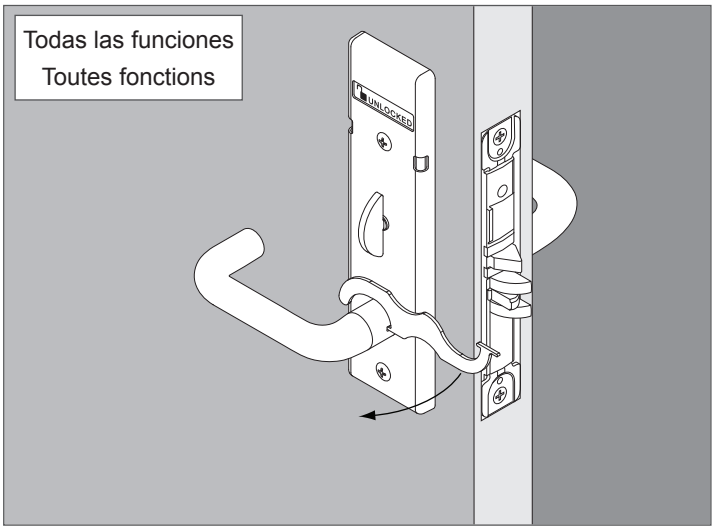

12 Instale el cilindro interno (si corresponde)

Installez le cylindre intérieur (s'il y a lieu)

12a Introduzca la llave a mitad de camino en el cilindro.

Insérez la clé à moitié dans le cylindre.

12b Instale el cilindro con el resorte del cilindro como se muestra.

Installez le cylindre avec le ressort du cylindre comme illustré.

Fonción	Fonction
L/LV9060 L9466	LM/
L/LV9071 L9473	LMV9371

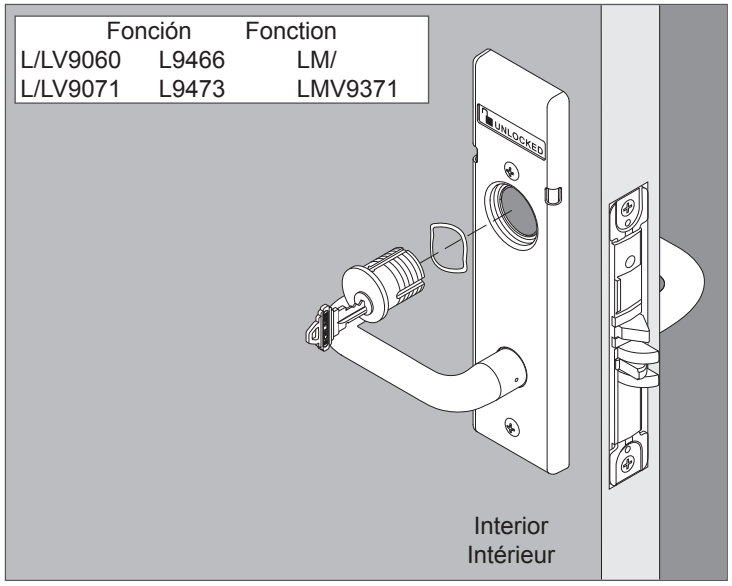

12c Gire el cilindro en sentido horario.

Tournez le cylindre dans le sens horaire.

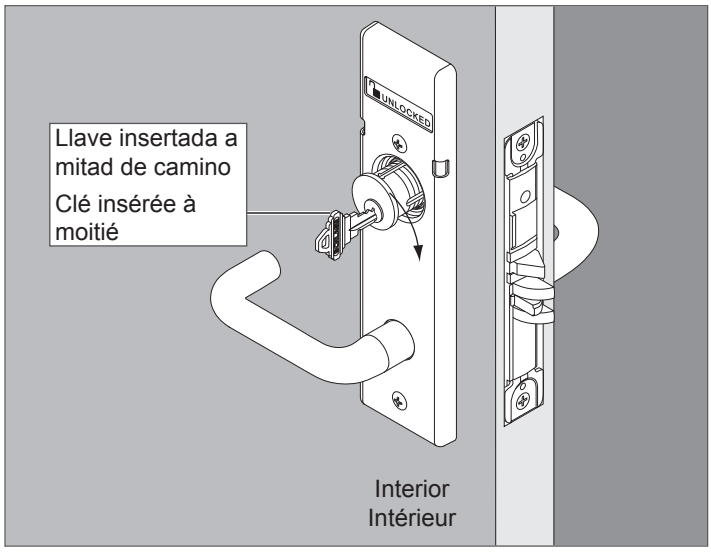

13

13a Ajuste el tornillo de montaje del cilindro (si corresponde).

Serrez la vis de montage du cylindre (s'il y a lieu).

13b Ajuste los tornillos de montaje superior y inferior del chasis.

Serrez les vis de montage en haut et en bas du bâti.

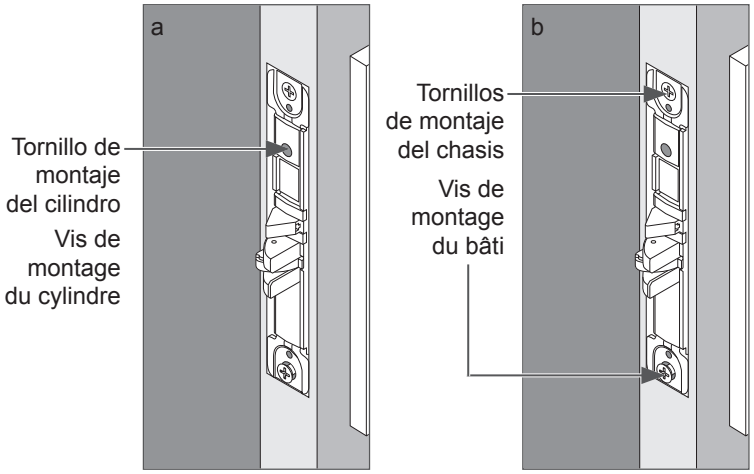

14 Instale el frente del blindaje

Installez l'armure de serrure avant

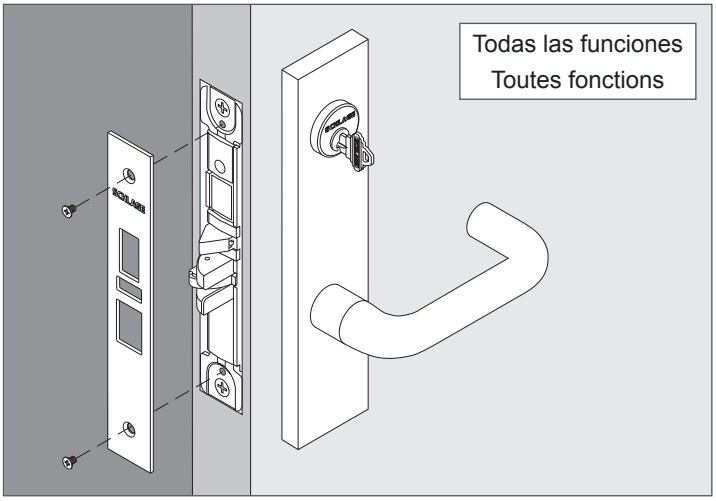

INSTRUCCIONES DE ADAPTACIÓN DE LA CERRADURA CON INDICADOR

INSTRUCTIONS DE RÉNOVATION DE L'INDICATEUR DE VERROUILLAGE

Borde con indicador interno

Garniture de l'indicateur Intérieur

Opciones de borde interno: Giro de cilindro o manual

Options de garniture Intérieur : Cylindre ou barrette tournant

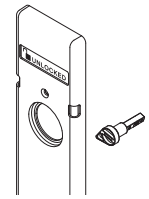

Cilindro
Cylindre

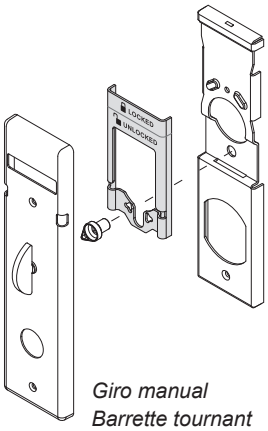

Giro manual
Barrette tournant

Borde con indicador externo

Garniture de l'indicateur extérieur

Opciones de borde externo: Giro de emergencia, giro con moneda o cilindro

Options de garniture extérieur : Barrette de déverrouillage d'urgence, barrette actionnée avec une pièce de monnaie ou cylindre

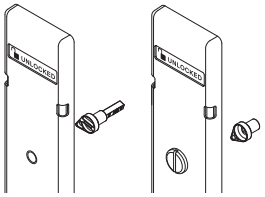

Giro de emergencia
Barrette de déverrouillage d'urgence

Giro con moneda
Barrette actionnée avec une pièce de monnaie

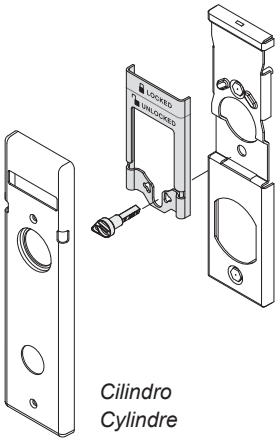

Cilindro
Cylindre

1 Retire el frente del blindaje

Enlevez l'armature avant

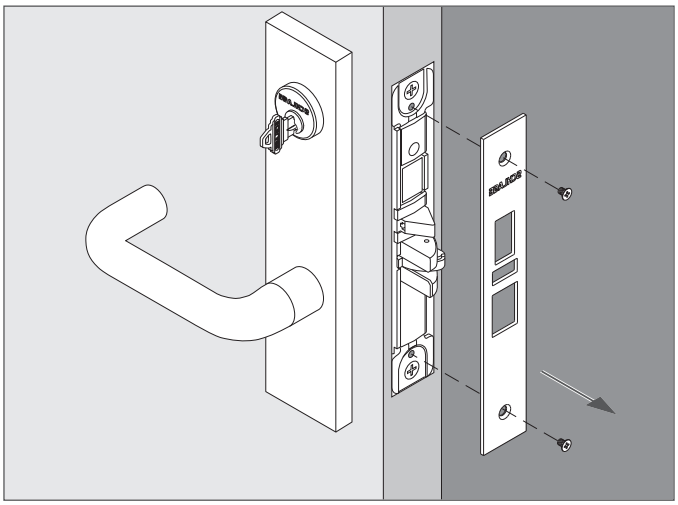

2 Retire el (los) cilindro(s), si corresponde

Enlevez le ou les cylindres s'il y a lieu

2a Afloje el tornillo de montaje del cilindro.

Desserrez la vis de montage du cylindre.

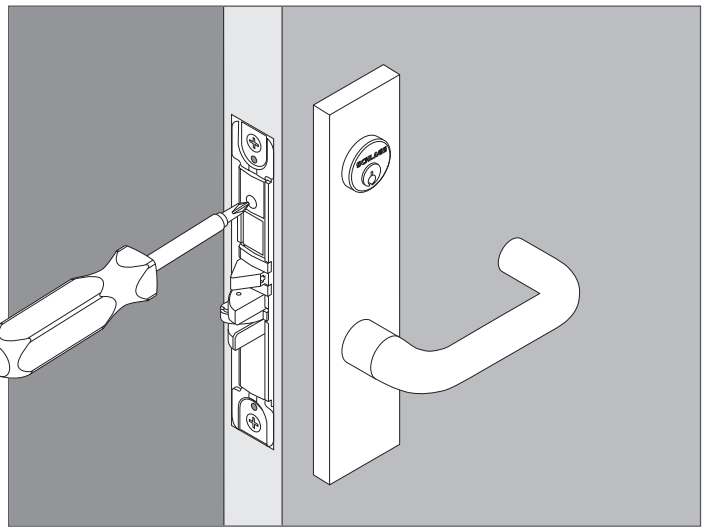

2b Retire el cilindro interno.

Enlevez le cylindre intérieur.

Inserte la llave a mitad de camino en el cilindro y gire el cilindro en sentido antihorario para extraer.

Insérez la clé à moitié dans le cylindre et tournez le cylindre dans le sens antihoraire pour l'enlever.

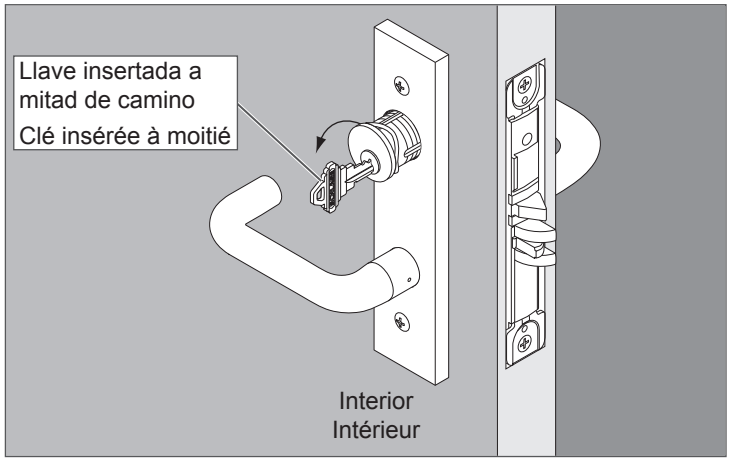

2c Retire el cilindro externo.

Enlevez le cylindre extérieur.

Inserte la llave a mitad de camino en el cilindro y gire el cilindro en sentido antihorario para extraer.

Insérez la clé à moitié dans le cylindre et tournez le cylindre dans le sens antihoraire pour l'enlever.

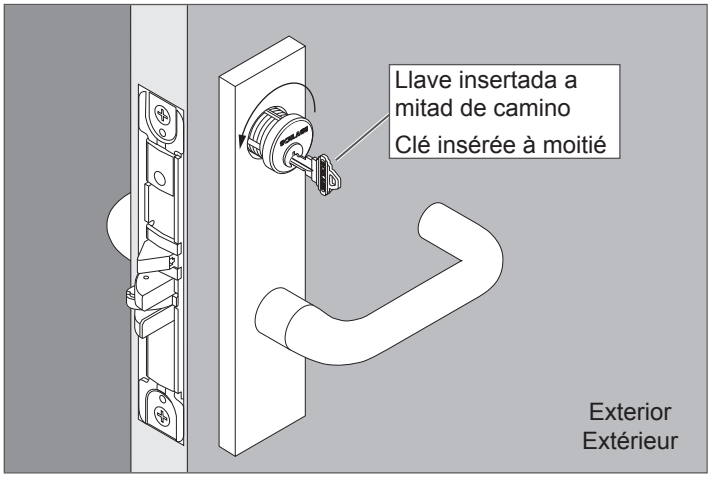

3

3a Retire la palanca interna.

Enlevez la fourchette intérieur.

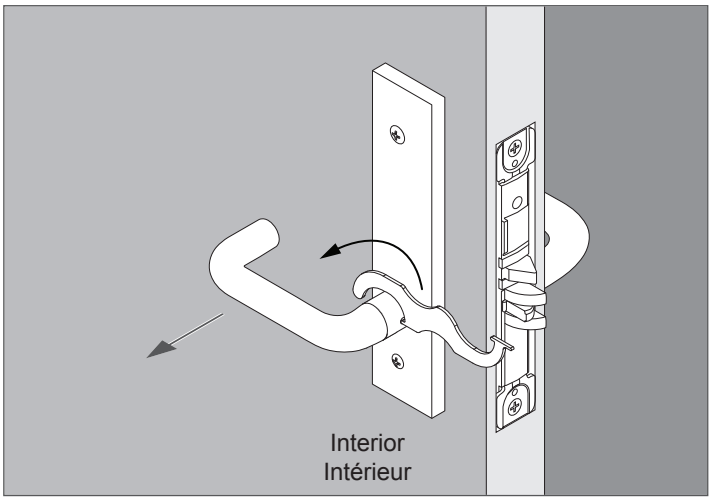

3b Retire la placa de seguridad interna.

Enlevez l'entrée de serrure intérieur.

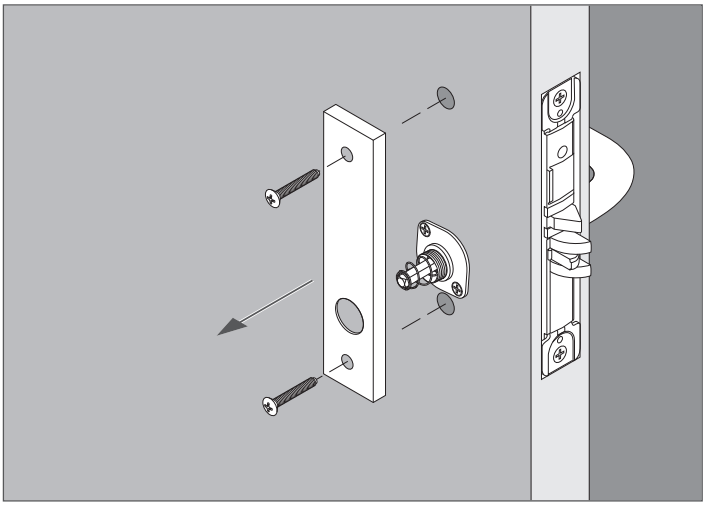

4

Para el borde con indicador en el exterior de la puerta, retire la placa de montaje interior y la jaula del resorte. Luego, retire el borde externo.

Pour la garniture d'indicateur à l'extérieur de la porte, retirez la plaque de montage et la cage du ressort. Puis, retirez la garniture extérieur.

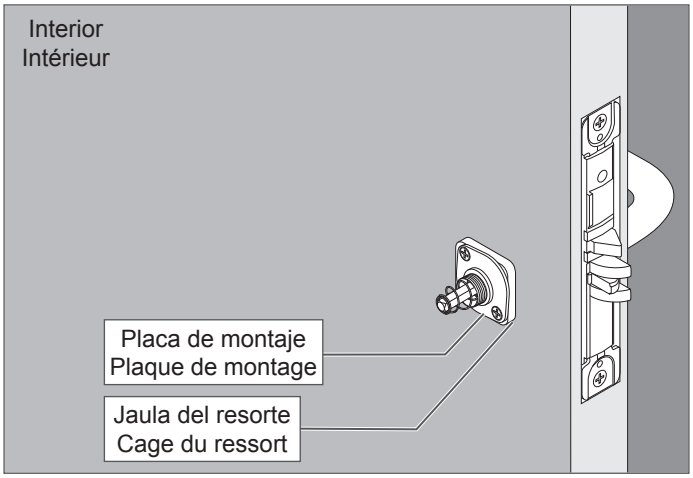

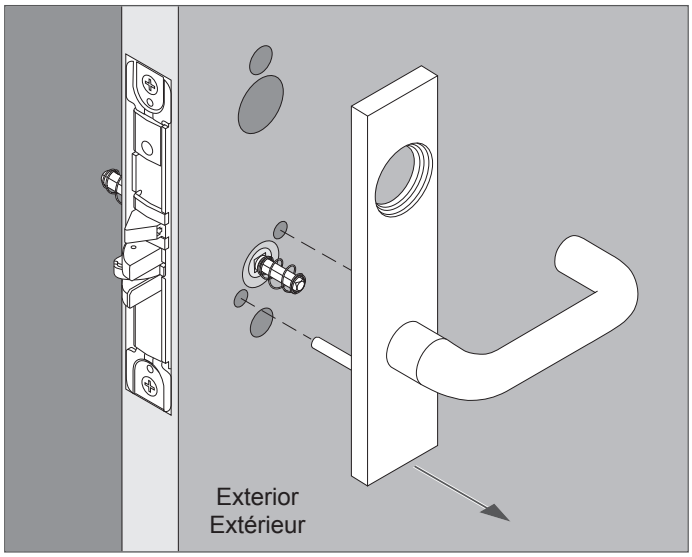

5 Compruebe la preparación de la puerta

Vérifiez le fonctionnement de la porte

IMPORTANTE

- Para instalar el borde con indicador, puede requerirse una preparación adicional de la puerta. Si se requiere preparación adicional de la puerta, retire el chasis de la cerradura de la puerta antes de perforar. Los pasos para el reensamblaje se incluyen en esta hoja de instrucciones.
- Consulte la plantilla incluida en este paquete.
- Asegúrese de que la puerta esté preparada con los orificios necesarios para el borde con indicador.

IMPORTANT

- Pour installer la garniture d'indicateur, d'autres préparations de la porte peuvent être nécessaires. Si une préparation de porte supplémentaire est requise, retirez le bâti de la serrure avant de percer. Les étapes de réassemblage sont incluses dans cette fiche d'instructions.
- Veuillez vous reporter au gabarit inclus dans cet emballage.
- Assurez-vous que la porte est préparée avec tous les trous nécessaires pour la garniture d'indicateur.

6 Complete la instalación del borde con indicador

Terminez l'installation de la garniture d'indicateur

Pase al PASO 4 EN LA PÁGINA 10 y siga las instrucciones para completar la instalación del borde con indicador.

Reportez-vous à L'ÉTAPE 4 DE LA PAGE 10 et suivez les instructions pour achever l'installation de la garniture d'indicateur.

Servicio al cliente	Service à la clientèle
1-877-671-7011	www.allegion.com/us

ALLEGION

© Allegion 2015
Printed in U.S.A.
P516-908 Rev. 03/15-c