L/LV9000-Series

P515-814

Knob and Rose
Perilla y Embellecedor
Bouton et Rosette

Installation Instructions
Instrucciones de Instalación
Instructions d'Installation

A. Lockcase and mounting screws
Caja de cerradura y tornillos
Caisse de serrure et vis

B. Spindle and spring
Husillo y resorte
Axe e ressort

D. Mounting posts
Puntales de montaje
Tenons de montage

F. Occupancy indicator
Cilindro de indicador
Cylindre d'indicateur

J. Inside thumbturn
Mariposa interior
Tourniquet intérieur

K. Cylinder, compression ring and spring
Cilindro, anillo compresor y resorte
Cylindre, anneau de compression et ressort

L. Inside rose
Embellecedor interior
Rosette intérieur

M. Outside knob and rose
Perilla y embellecedor exterior
Bouton et rosette extérieur

N. Emergency turn and button
Mariposa y botón de emergencia
Tourniquet et bouton d'urgence

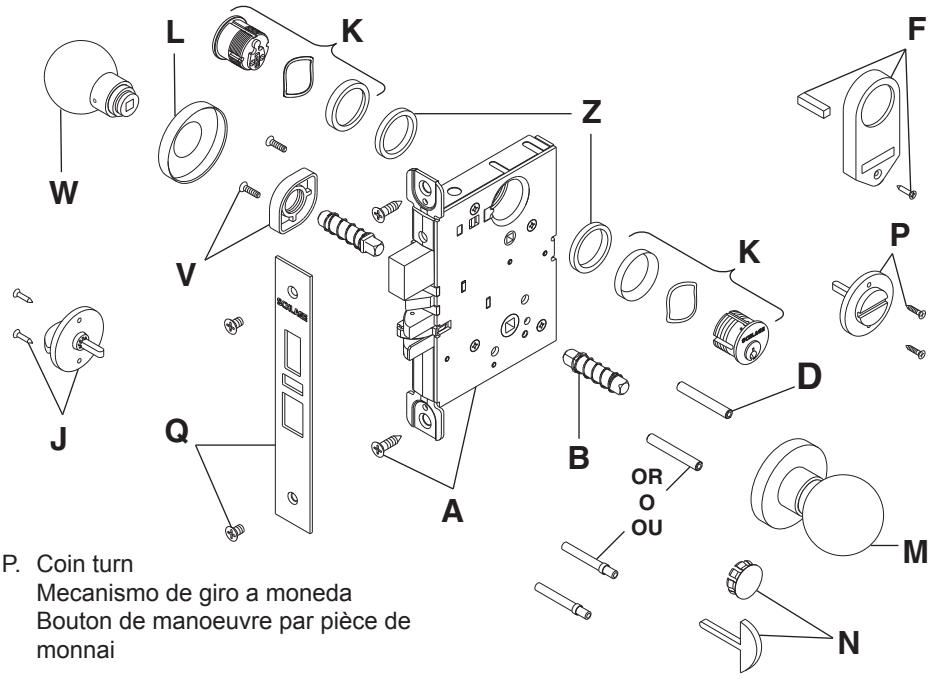

P. Coin turn
Mecanismo de giro a moneda
Bouton de manoeuvre par pièce de monnai

Q. Armor front and screws
Tornillos y placa frontal
Plaque de protection avant et vis

V. Knob mounting plate
Placa de montaje para perilla
Plaque de montage pour bouton

W. Inside knob
Perilla interior
Bouton intérieur

Z. Blocking ring
Anillo de bloqueo
Anneau de blocage

ⓘ **IMPORTANT: Before installation of any L/LV Series lock, check lock handing. (See door handing section.)**

ⓘ **IMPORTANTE: Antes del installacion qualquier cerradura de L/LV, compruebe las instrucciones de orientación. (Vea la sección para orientación de la puerta.)**

ⓘ **IMPORTANT: Avant d'installer n'importe quelle serrure de L/LV, vérifier les instructions de manipulation. (Voir la section de sens de déplacement de la porte.)**

1 All functions Todas las funciones Toutes fonctions

Fully tighten at step 9

Apriete completamente en el paso 9

Serrer à fond à l'étape 9

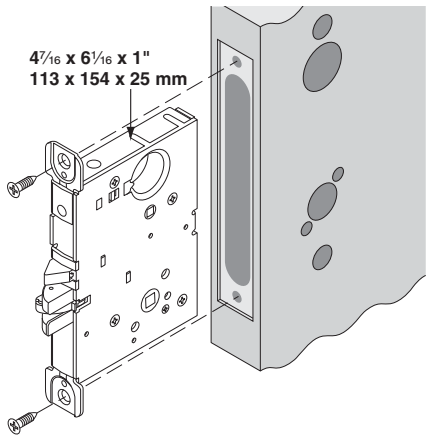

2 All functions Todas las funciones Toutes fonctions

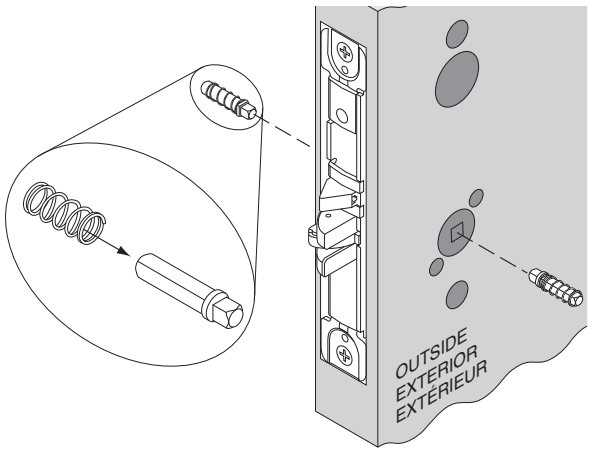

3 All functions Todas las funciones Toutes fonctions

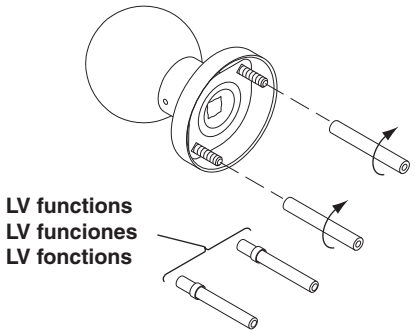

LV functions
LV funciones
LV fonctions

Fully tighten mounting posts on screws

Apretarlos completamente los puntales de montaje en tornillos

Serrer à fond les tenons de montage sur les vis

4 All functions Todas las funciones Toutes fonctions

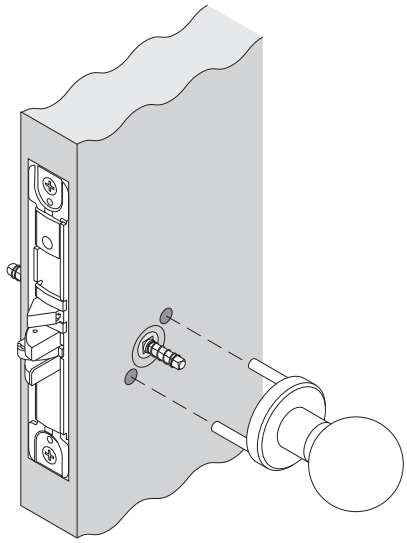

5

For/Por/Pour:
9040
9440

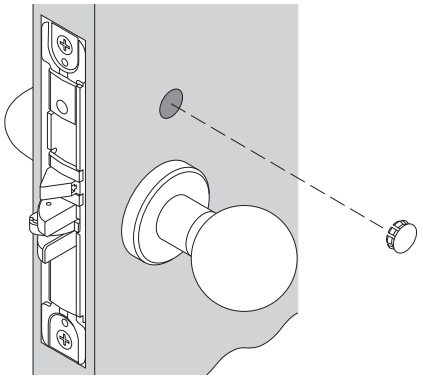

OR O OU

For/Por/Pour:
9044
9444

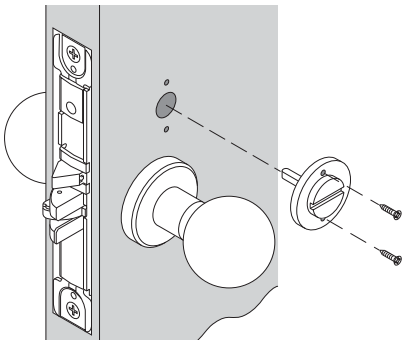

OR O OU

For/Por/Pour:
9486
9496

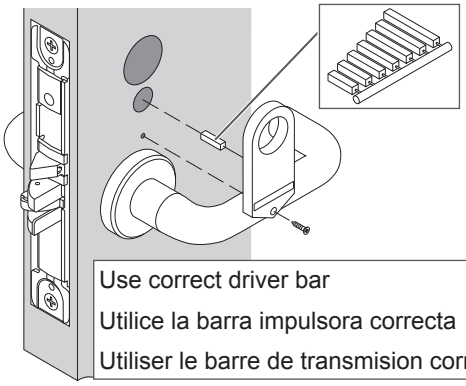

Use correct driver bar

Utilice la barra impulsora correcta

Utiliser le barre de transmision correcte

OR O OU

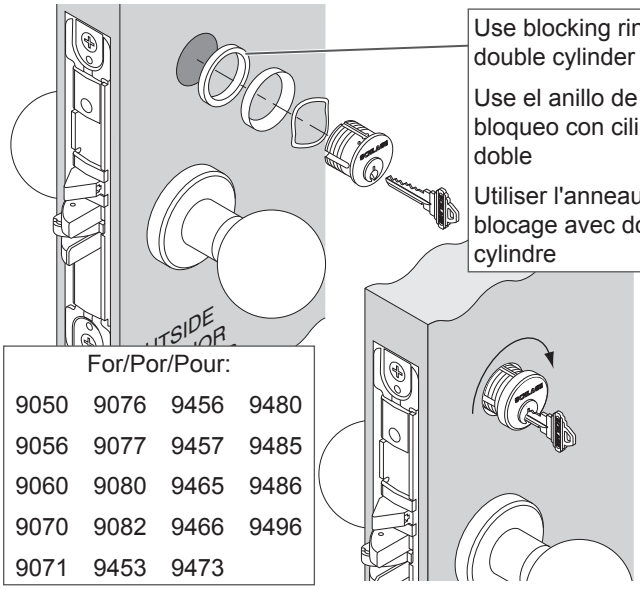

Use blocking ring with double cylinder

Use el anillo de bloqueo con cilindro doble

Utiliser l'anneau de blocage avec double cylindre

For/Por/Pour:

9050	9076	9456	9480
9056	9077	9457	9485
9060	9080	9465	9486
9070	9082	9466	9496
9071	9453	9473	

6 All functions Todas las funciones Toutes fonctions

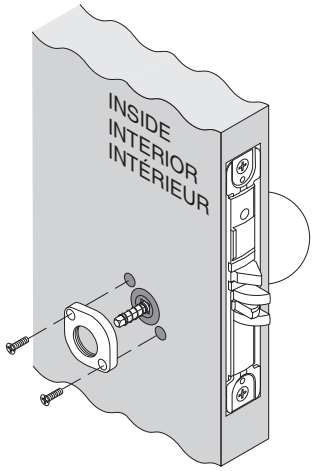

7 All functions Todas las funciones Toutes fonctions

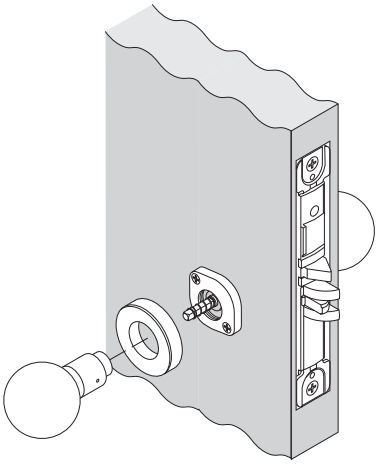

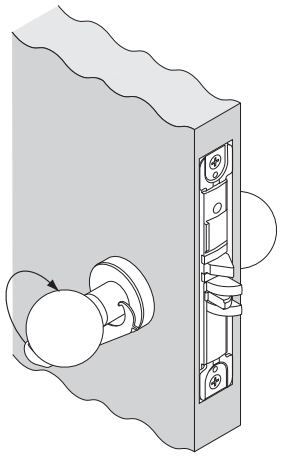

8

For/Por/Pour:

9040	9444	9485
9044	9453	9486
9050	9456	9496
9056	9473	
9440	9480	

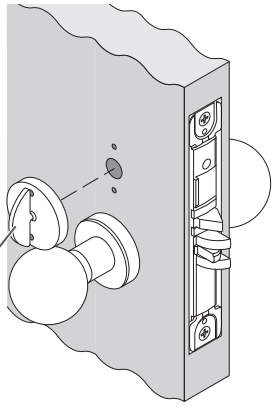

Thumbturn vertical
Mariposa se coloca vertical
Le tourniquet est verticale placée

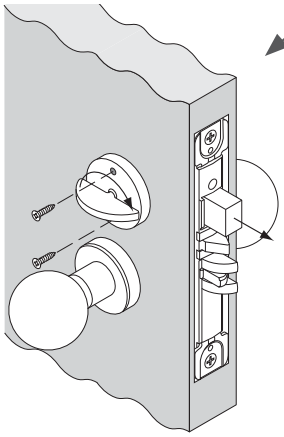

Extend deadbolt
Extienda cerrojo de pasador
Prolonger le pêne dormant

OR O OU

For/Por/Pour:

9060	9082
9071	9457
9077	9466

Use blocking ring with double cylinder
Use el anillo de bloqueo con cilindro doble
Utiliser l'anneau de blocage avec double cylindre

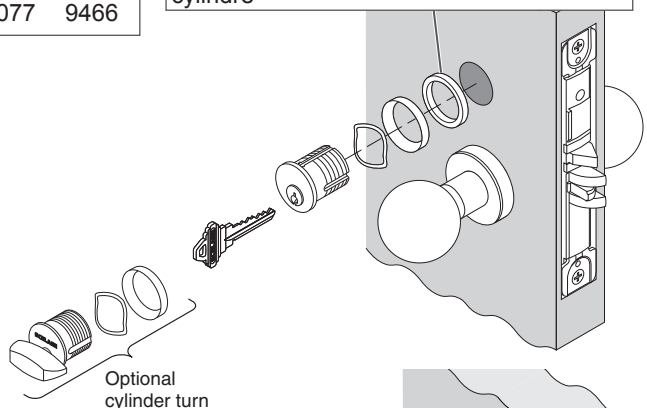

Optional cylinder turn
Opcional mariposa por cilindro
En option tourniquet pour cylindre

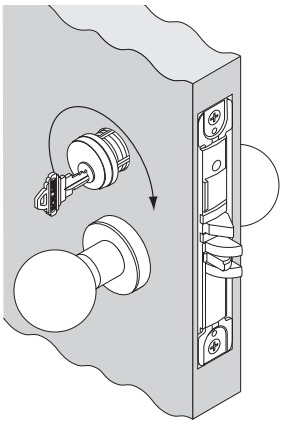

9 All functions Todas las funciones Toutes fonctions

Tighten cylinder mounting screw if necessary

Apretarlo tornillos de montaje del cilindro si necesaria

Serrer les vis de montage du cylindre si nécessaire

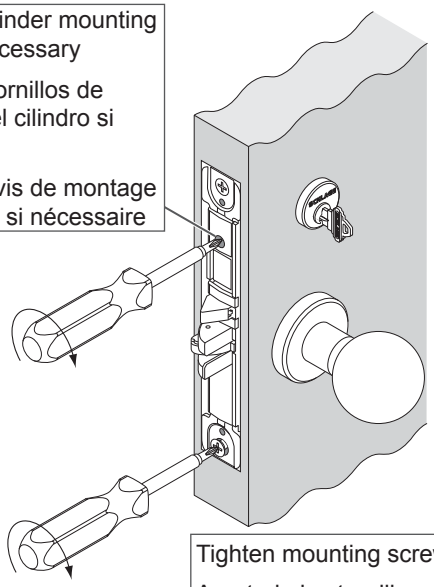

Tighten mounting screws

Apretarlo los tornillos de montaje

Serrer les vis de montage

10 All functions Todas las funciones Toutes fonctions

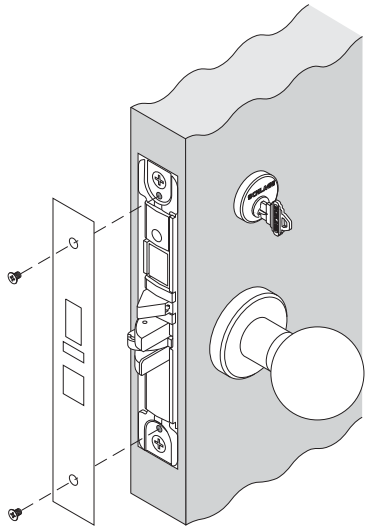

Door Handing

Orientación de la puerta

Sens de déplacement de la porte

ⓘ **IMPORTANT: Move handing screw to inside of door for L locks and outside of door for LV locks.**

ⓘ **IMPORTANTE: Muéve el tornillo que determina la orientación hacia el interior de la puerta para cerraduras L. Muévalo hacia fuera de la puerta para cerraduras LV.**

ⓘ **IMPORTANT: Déplacer la vis de manipulation vers l'intérieur de la porte pour les serrures L et vers l'extérieur pour les serrures LV.**

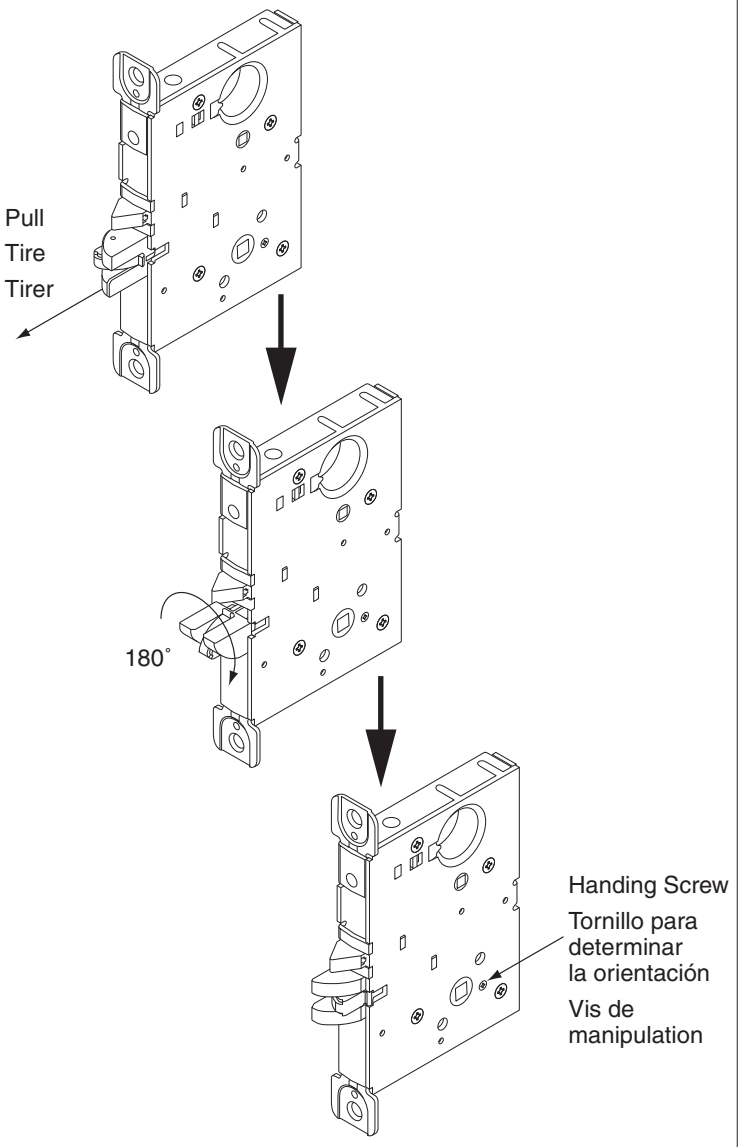

Customer Service	Servicio al cliente	Service à la clientèle
1-877-671-7011		www.allegion.com/us

L/LV9000-Series

Knob and Escutcheon
Perilla y Escudo
Bouton et Entrée de Serrure

Installation Instructions
Instrucciones de Instalación
Instructions d'Installation

A Lockcase and mounting screws
Caja de cerradura y tornillos
Caisse de serrure et les vis

B Spindle and spring
Husillo y resorte
Axe et ressort

D Mounting posts
Puntales de montaje
Tenons de montage

K Cylinder and spring
Cilindro y resorte
Cylindre et ressort

N Emergency button and turn
Mecanismo de giro y botón de emergencia
Tourniquet et bouton d'urgence

Q Armor front and screws
Tornillos y placa frontal
Plaque de protection avant et vis

S. Outside knob and escutcheon
Perilla y escudo exterior
Bouton et entrée de serrure extérieur

T Inside escutcheon and screws
Escudo interior y tornillos
Entrée de serrure et les vis

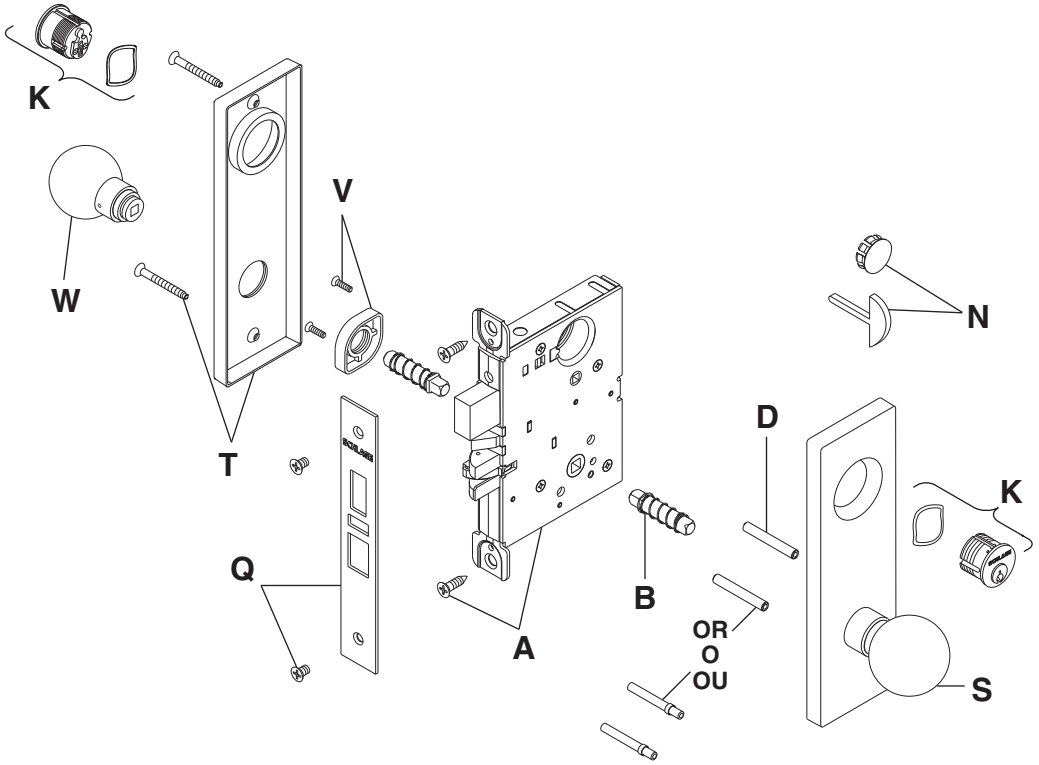

V. Knob mounting plate
Placa de montaje para perilla
Plaque de montage pour bouton

W. Inside knob
Perilla interior
Bouton intérieur

ⓘ **IMPORTANT: Before installation of any L/LV Series lock, check lock handing. (See door handing section.)**

ⓘ **IMPORTANTE: Antes del installacion qualquier cerradura de L/LV, compruebe las instrucciones de orientación. (Vea la sección para orientación de la puerta.)**

ⓘ **IMPORTANT: Avant d'installer n'importe quelle serrure de L/LV, vérifier les instructions de manipulation. (Voir la section de sens de déplacement de la porte.)**

1 All functions Todas las funciones Toutes fonctions

Fully tighten at step 10

Apriete completamente en el paso 10

Serrer entièrement a l'étape 10

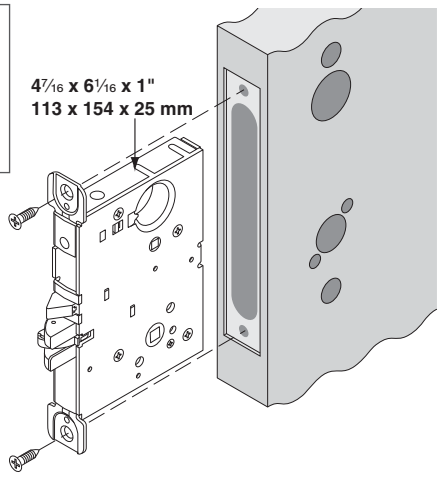

2 All functions Todas las funciones Toutes fonctions

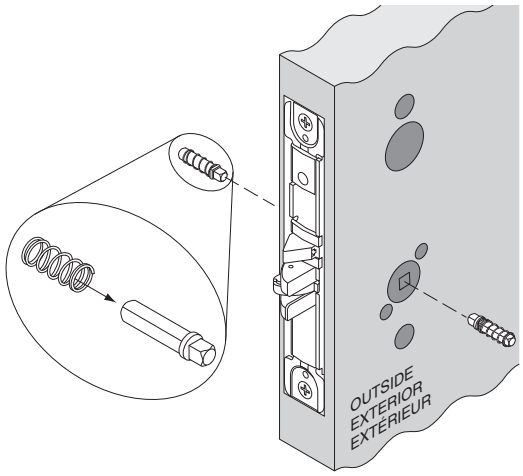

3 All functions Todas las funciones Toutes fonctions

Fully tighten mounting posts on screws

Apretarlos completamente los puntales de montaje en tornillos

Serrer à fond les tenons de montage sur les vis

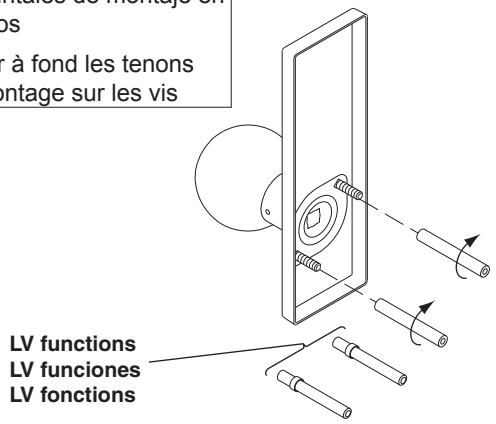

4 For concealed cylinder option

Para el cilindro oculto opcional

Pour le cylindre dissimulé en option

ⓘ **IMPORTANT: Install cylinder(s) BEFORE installing escutcheon(s).**

ⓘ **IMPORTANTE: Instale el (los) cilindro(s) ANTES de instalar el escudo.**

ⓘ **IMPORTANT: Installer le(s) cylindre(s) AVANT de poser le(s) entrées de serrure**

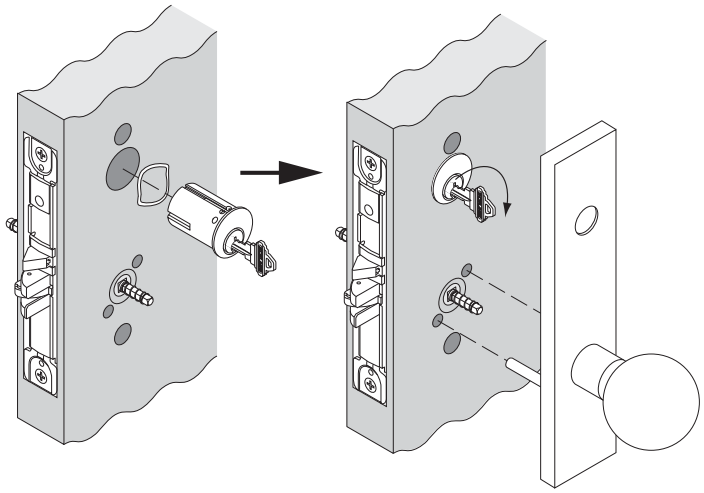

5

For/Por/Pour:

9010

9110

9176

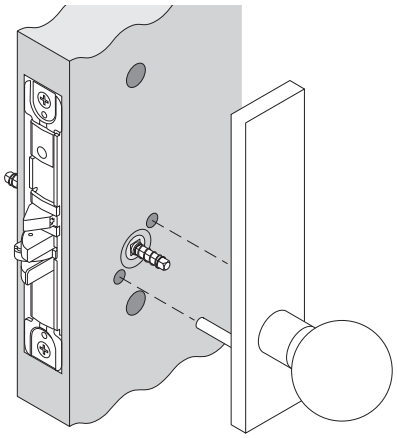

OR O OU

For/Por/Pour:

9040

9440

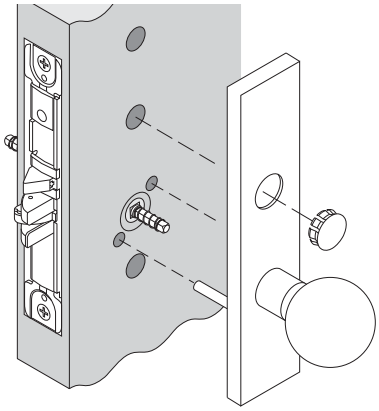

OR O OU

For/Por/Pour:

9486

9496

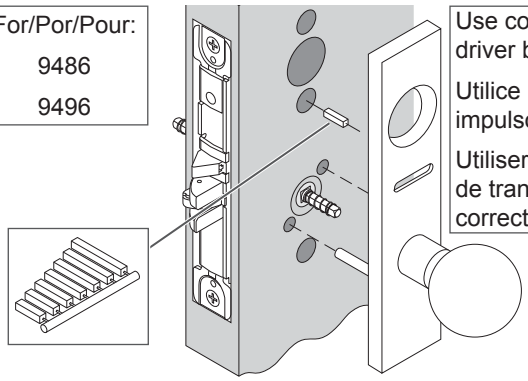

Use correct driver bar

Utilice la barra impulsora correcta

Utiliser le barre de transmision correcte

OR O OU

For/Por/Pour:

9050	9456
9056	9457
9060	9465
9070	9466
9071	9473
9076	9480
9077	9485
9080	9486
9082	9496
9453	

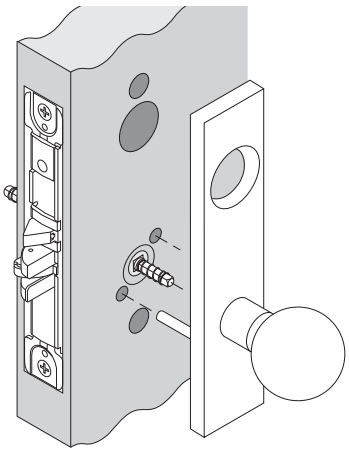

6 All functions Todas las funciones Toutes fonctions

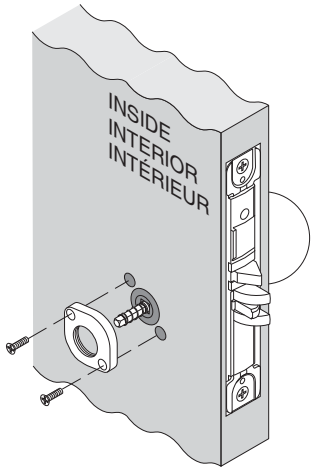

For/Por/Pour:					
9040	9056	9453	9473	9485	9496
9050	9440	9456	9480	9486	

Thumbturn vertical

Mariposa se coloca vertical

Le tourniquet est verticale placée

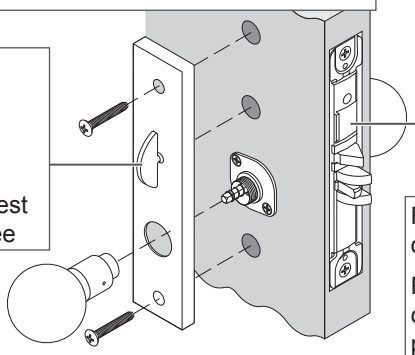

Retract deadbolt

Retraer cerrojo de pasador

Rétracter le pêne dormant

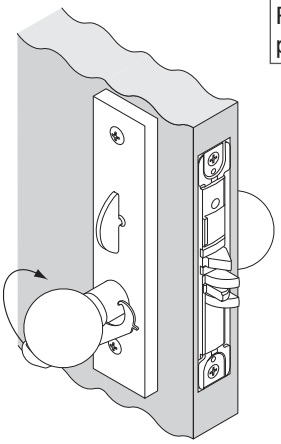

7

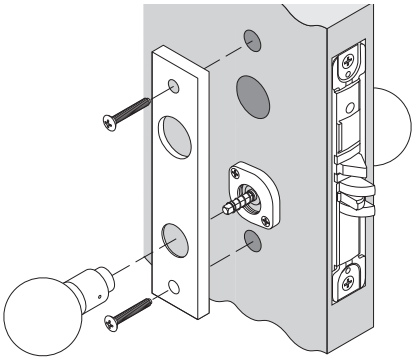

For/Por/Pour:		
9010	9077	9176
9060	9080	9457
9070	9082	9465
9071	9110	9466
9076	9175	

Shown with escutcheon for cylinder

Se muestra con escudo por cilindro

Comme illustré avec entrée de serrure pour cylindre

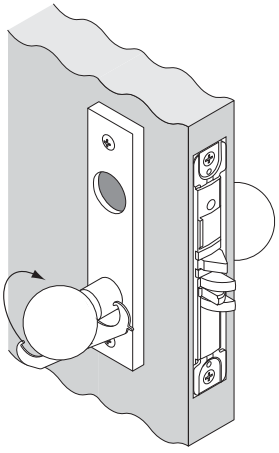

OR O OU

8

For/Por/Pour:				
9050	9071	9082	9465	9485
9056	9076	9453	9466	9486
9060	9077	9456	9473	9496
9070	9080	9457	9480	

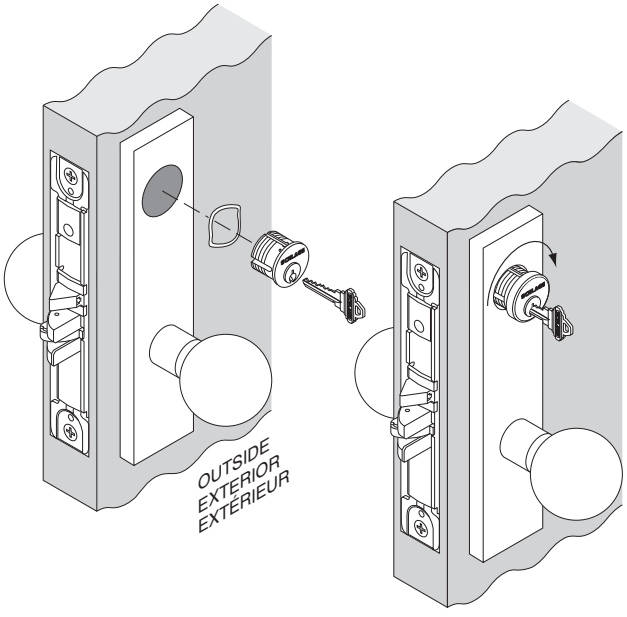

9

For/Por/Pour:

9060	9082
9071	9457
9077	9466

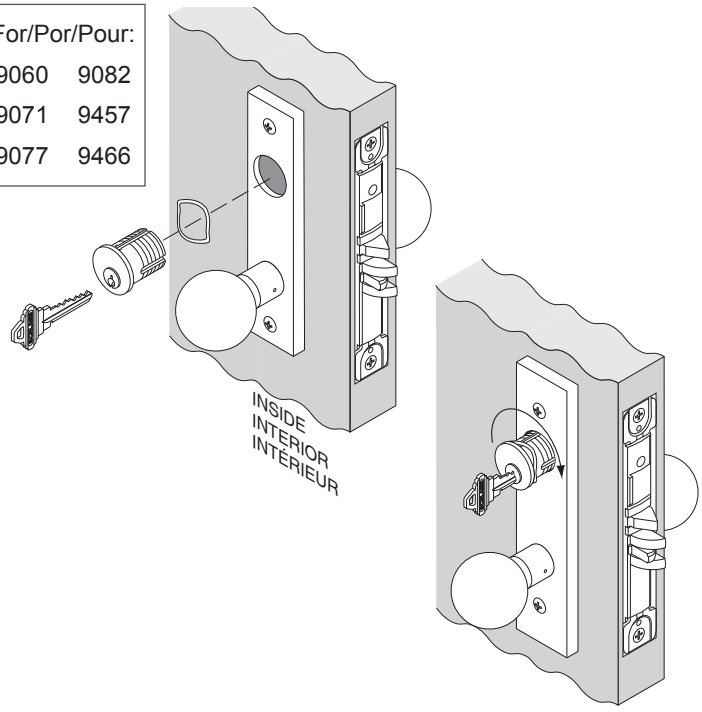

10 All functions Todas las funciones Toutes fonctions

Tighten cylinder mounting screw if necessary

Apretarlo tornillos de montaje del cilindro si necesaria

Serrer les vis de montage du cylindre si nécessaire

Tighten mounting screws

Apretarlo los tornillos de montaje

Serrer les vis de montage

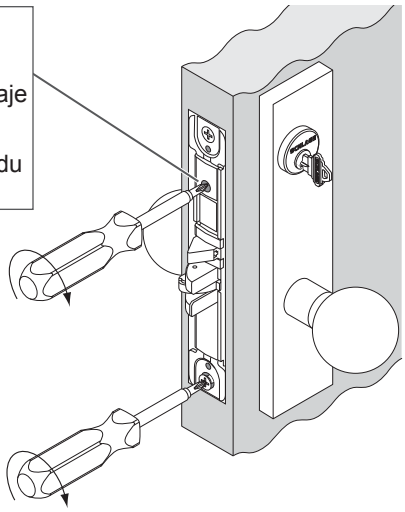

11 All functions Todas las funciones Toutes fonctions

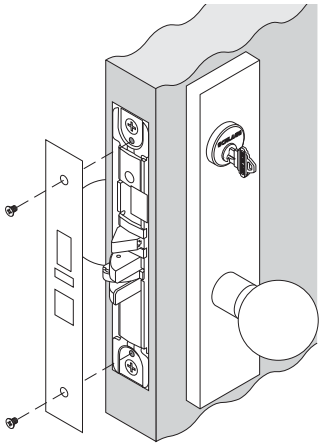

Door Handing

Orientación de la puerta

Sens de déplacement de la porte

ⓘ **IMPORTANT: Move handing screw to inside of door for L locks and outside of door for LV locks.**

ⓘ **IMPORTANTE: Muéve el tornillo que determina la orientación hacia el interior de la puerta para cerraduras L. Muévalo hacia fuera de la puerta para cerraduras LV.**

ⓘ **IMPORTANT: Déplacer la vis de manipulation vers l'intérieur de la porte pour les serrures L et vers l'extérieur pour les serrures LV.**

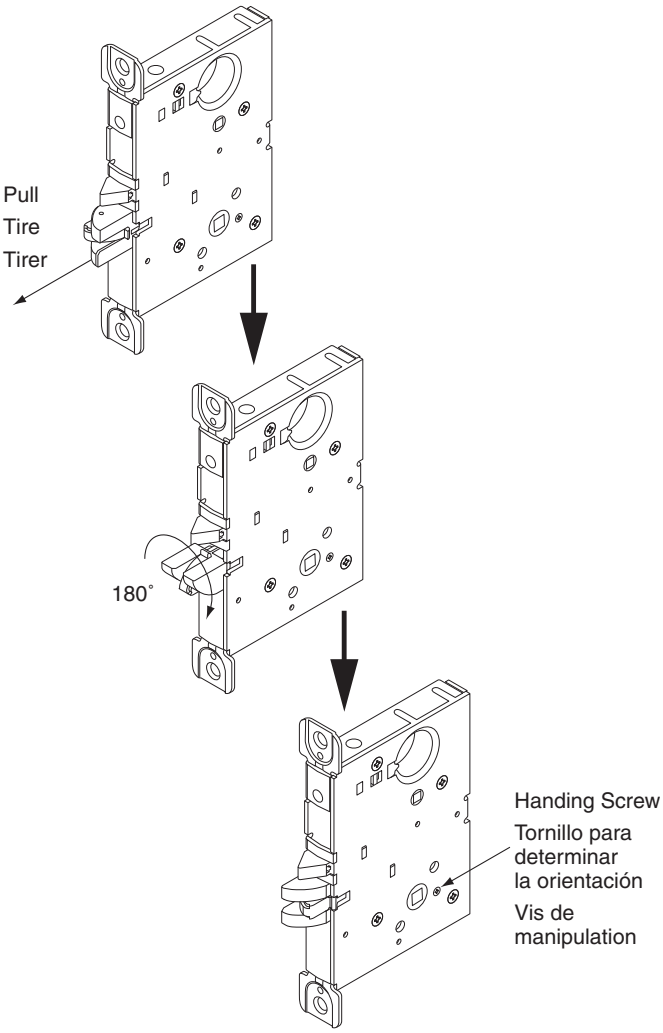

Customer Service	Servicio al cliente	Service à la clientèle
1-877-671-7011	www.allegion.com/us	

ALLEGION

© Allegion 2014
Printed in U.S.A.
P515-814 Rev. 01/14-b