L400-Series

P509-676

Installation Instructions | Instrucciones de Instalación | Instructions d'Installation

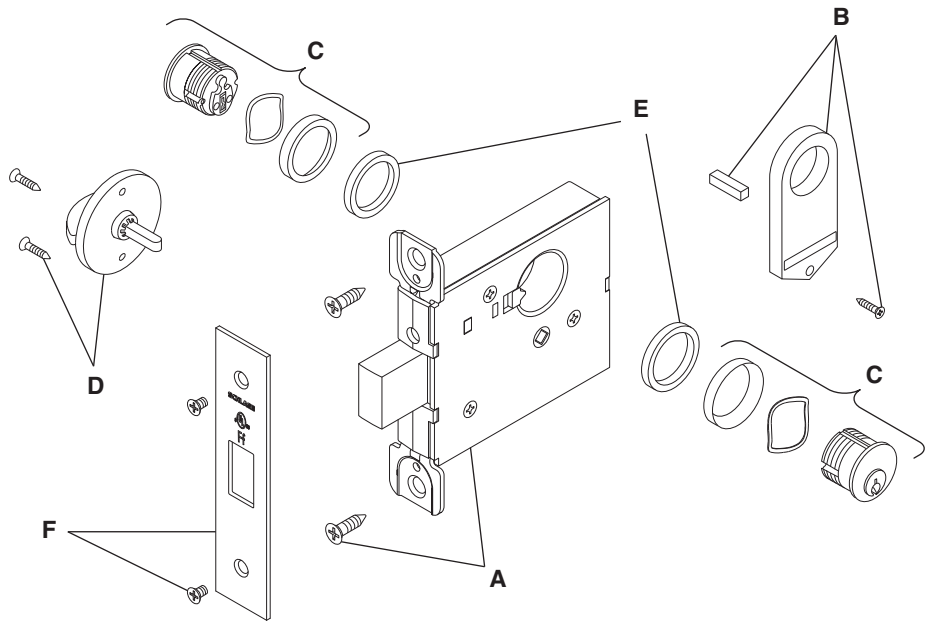

A Lockcase and mounting screws
Caja de cerradura y tornillos
Caisse de serrure et les vis

B Occupancy indicator
Cilindro de indicador
Cylindre d'indicateur

C Cylinder compression ring and spring
Cilindro, anillo compresor y resorte
Cylindre, anneau de compression et ressort

D Inside thumbturn
Mariposa interior
Tourniquet intérieur

E Blocking ring
Anillo de bloqueo
Anneau de blocage

F Armor front and screws
Tornillos y placa frontal
Plaque de protection avant et vis

1 All functions Todas las funciones Toutes fonctions

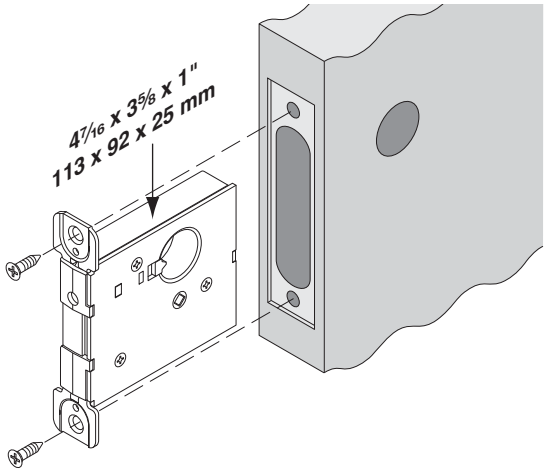

For/Por/Pour:
L460
L462
L463
L464
L496

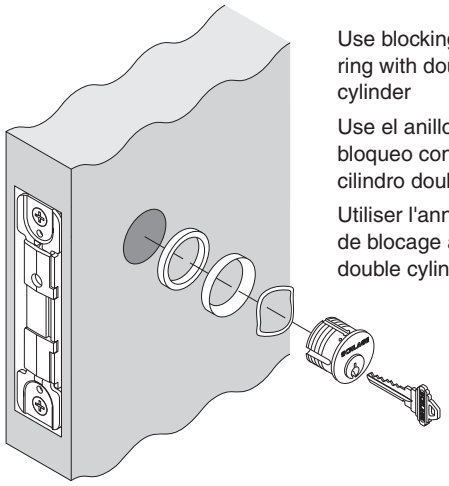

Use blocking ring with double cylinder

Use el anillo de bloqueo con cilindro double

Utiliser l'anneau de blocage avec double cylindre

2 All functions Todas las funciones Toutes fonctions

For/Por/Pour:
L496

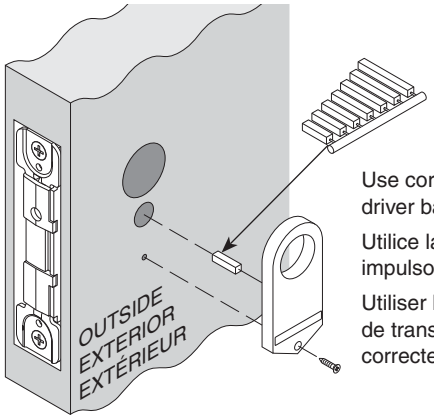

Use correct driver bar

Utilice la barra impulsora correcta

Utiliser le barre de transmision correcte

OR O OU

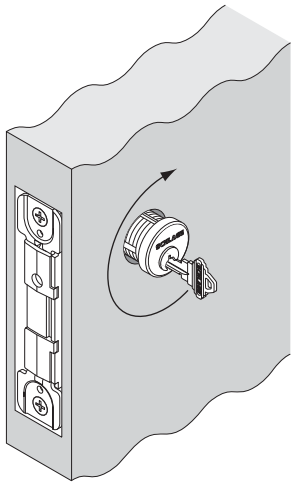

3

For/Por/Pour:
L460
L480
L496

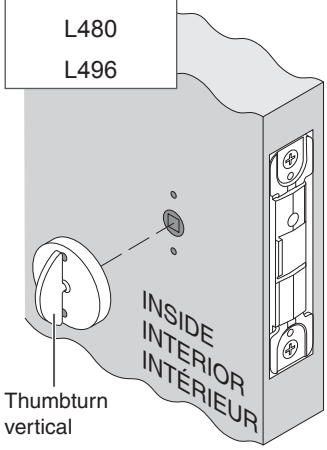

Thumbturn vertical

Mariposa se coloca vertical

Le tourniquet est vertical placée

Extend deadbolt

Extienda cerrojo de pasador

Prolonger le pêne dormant

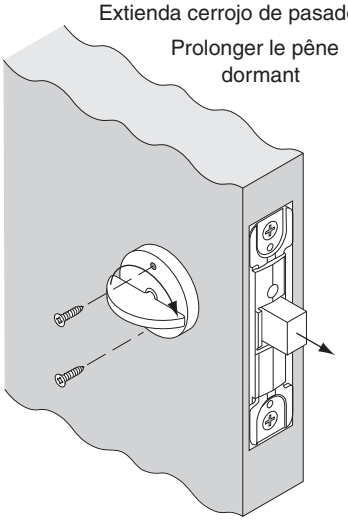

OR O OU

For/Por/Pour:
L462

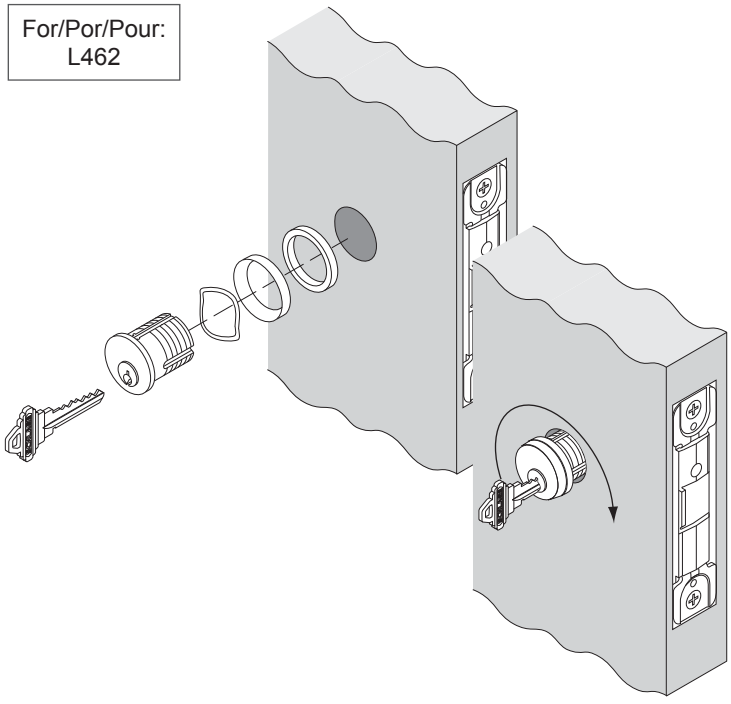

OR O OU

For/Por/Pour:
L463

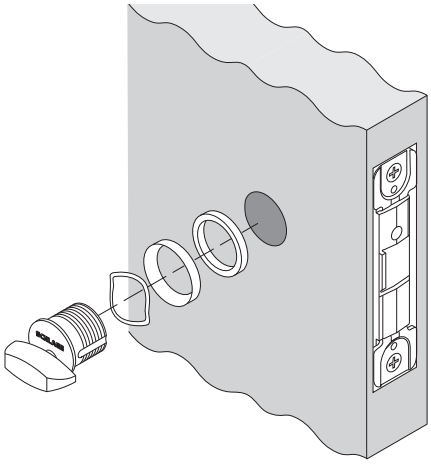

4 All functions Todas las funciones Toutes fonctions

Tighten cylinder mounting screw if necessary

Apretarlo tornillos de montaje del cilindro si necesaria

Serrer les vis de montage du cylindre si nécessaire

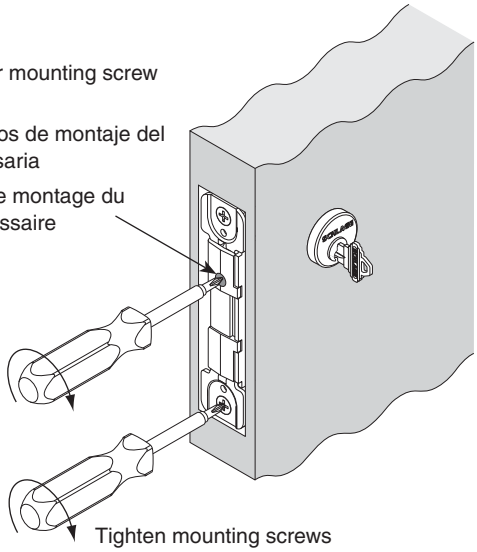

Tighten mounting screws

Apretarlo los tornillos de montaje

Serrer les vis de montage

5 All functions Todas las funciones Toutes fonctions

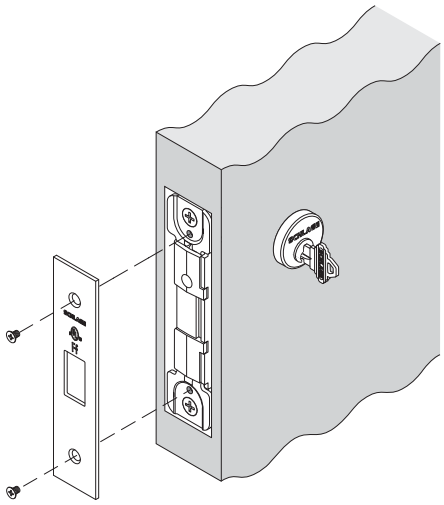

Customer Service	Servicio al cliente	Service à la clientèle
1-877-671-7011	www.allegion.com/us	

ALLEGION

© Allegion 2014
Printed in U.S.A.
P509-676 Rev. 01/14-d