941109-00

WS9827/WS9927 & WS9827-F/WS9927-F

VON DUPRIN®

Windstorm Exit Device
Puerta de tormenta
Dispositif de sortie Windstorm

Installation Instructions
Instrucciones de Instalación
Notice d'installation

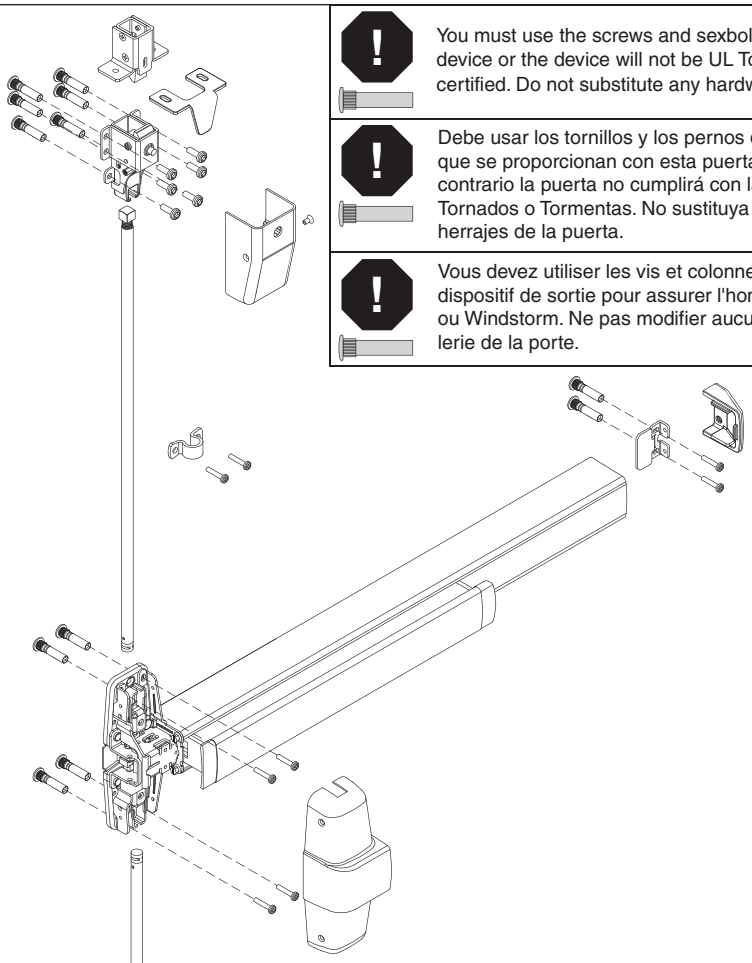

You must use the screws and sexbolts provided with this exit device or the device will not be UL Tornado or Windstorm certified. Do not substitute any hardware on door.

Debe usar los tornillos y los pernos de montaje de refuerzo que se proporcionan con esta puerta, ya que de lo contrario la puerta no cumplirá con la certificación UL para Tornados o Tormentas. No sustituya ninguno de los herrajes de la puerta.

Vous devez utiliser les vis et colonnettes fournies avec ce dispositif de sortie pour assurer l'homologation UL Tornado ou Windstorm. Ne pas modifier aucune pièce de quincaillerie de la porte.

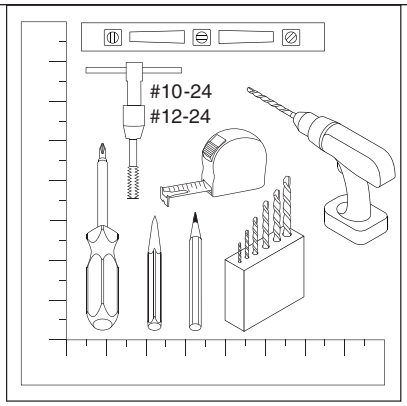

Dogging Key	Llave del trinquete	Œillet vissé
	Use to lock down pushbar Utilícela para asegurar hacia abajo la barra de empuje Utilisé pour verrouiller la barre antipanique	

QEL WS9827/9927 & QEL WS9827-F/9927-F

- Requires the use of electric hinge for power transfer
- See instruction sheet 44487098 for wiring to PS900 series power supply

- Se necesita una bisagra eléctrica para la transferencia de potencia
- Consulte la hoja de instrucciones 44487098 para obtener información sobre el cableado de la alimentación eléctrica de la serie PS900

- L'utilisation d'une charnière électrique est requise pour le transfert d'alimentation
- Pour savoir comment effectuer le câblage du bloc d'alimentation de série PS900, consultez le feuillet d'instructions 44487098

1 Draw Exit Device Centerline (℄)
Sacar línea central del dispositivo de salida de misión (℄)
Tracer l'axe du dispositif (℄)

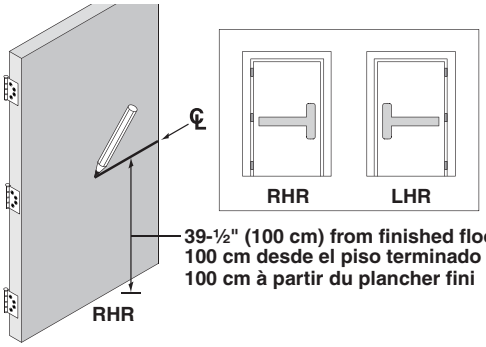

2 Assemble Plastic Template
Ensamble plantilla de plástico
Assembler gabarit en plastique

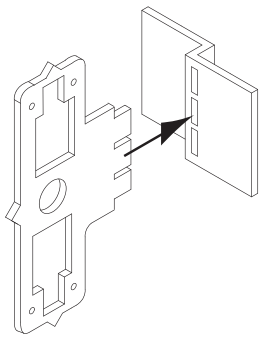

ALLEGION

Customer Service
1-877-671-7011 www.allegion.com/us

© Allegion 2014
Printed in U.S.A.
941109-00 Rev. 04/14-e

3 **Affix Template and Mark Vertical Center Line**
Coloque plantilla de plástico y marque la línea central vertical
Collez gabarit en plastique et marquer l'axe verticals

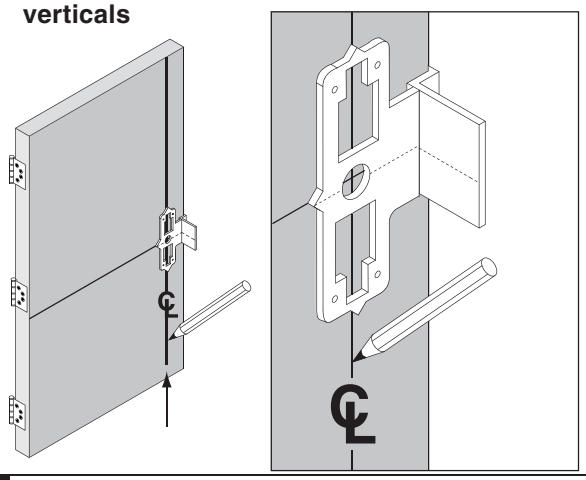

4 **Mark 4 Holes**
Marque 4 Agujeros
Marquer 4 Trous

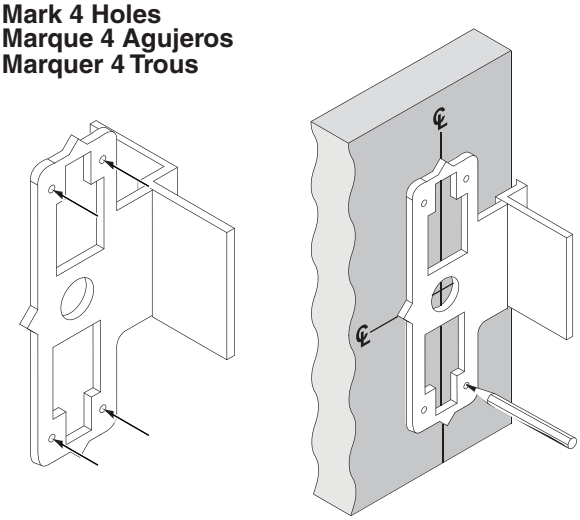

5 **Prepare 4 Holes**
Prepare 4 orificios
Préparer 4 orifices

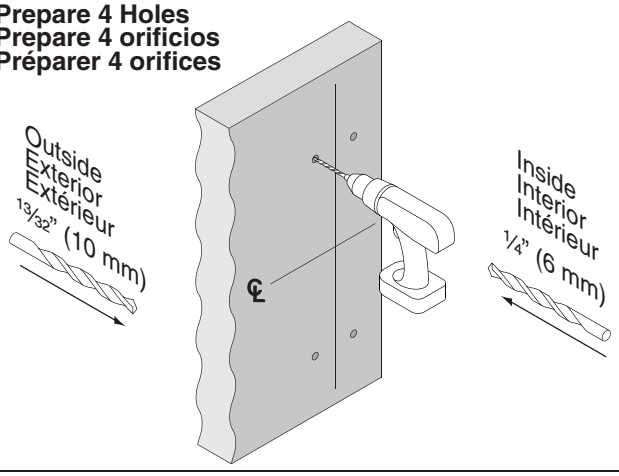

6 **If Installing Trim,**
Go To Trim Instructions
Si instala una moldura vaya a las instrucciones de moldura
Pour l'installation d'une garniture, Voir les « Instructions de garniture »

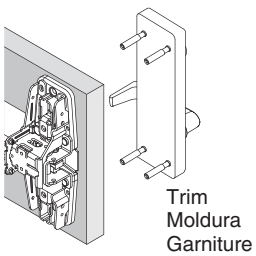

7 **Mark Door For Top & Bottom Latches Using Paper Templates On Back Cover**
Colocar el seguro en la parte superior y el seguro en la parte inferior utilizando plantillas de papel
Marquer la porte pour le verrou supérieur et le verrou inférieur en utilisant les gabarits de papier

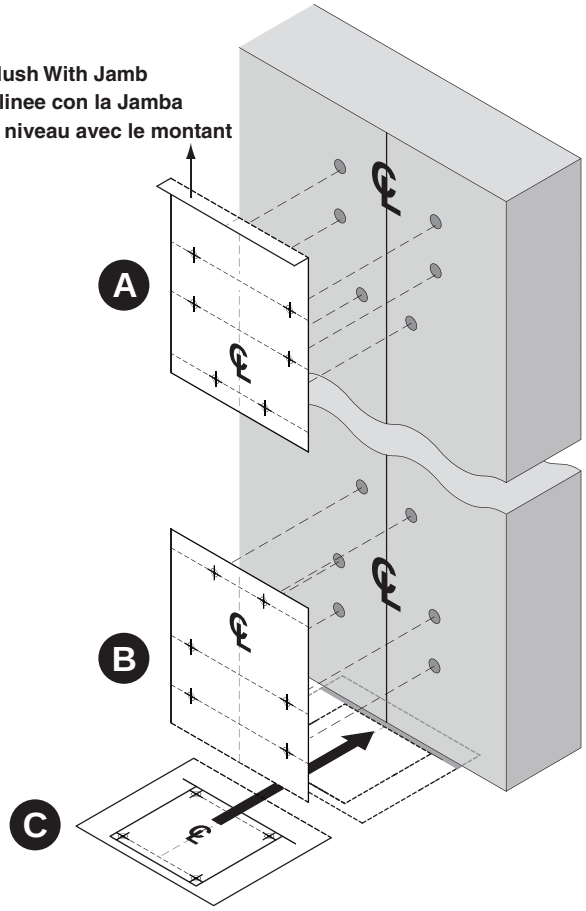

8

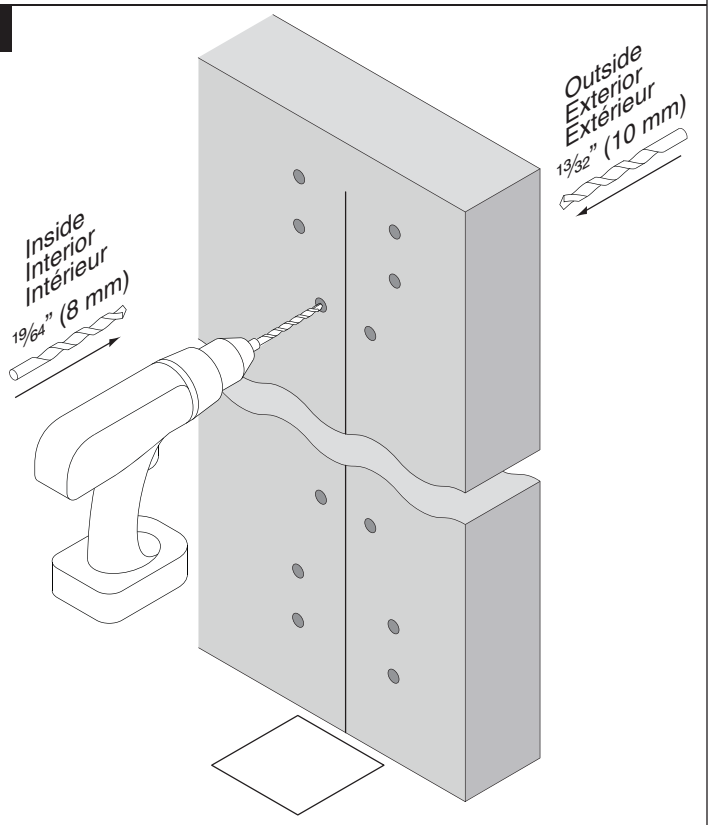

9

Mark and Drill Top Strike Holes Using Soffit as Template

Marque y perfore los orificios de la cerradura superior usando la cerradura como plantilla

Marquer et percer les orifices des gâches à l'aide du gabarit

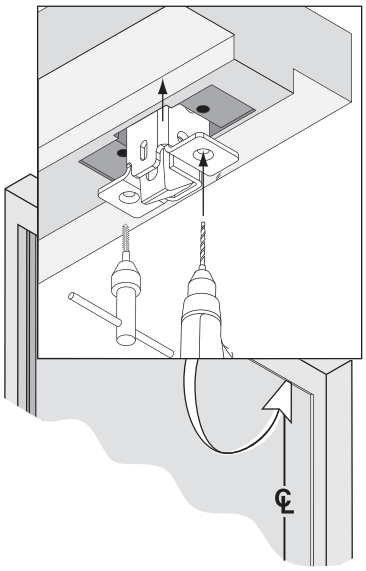

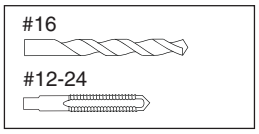

10

If Necessary, Cut Device

Si es necesario, corte el dispositivo

Couper le dispositif si nécessaire

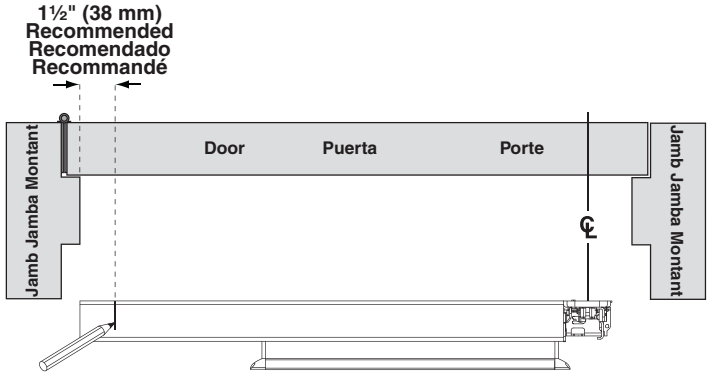

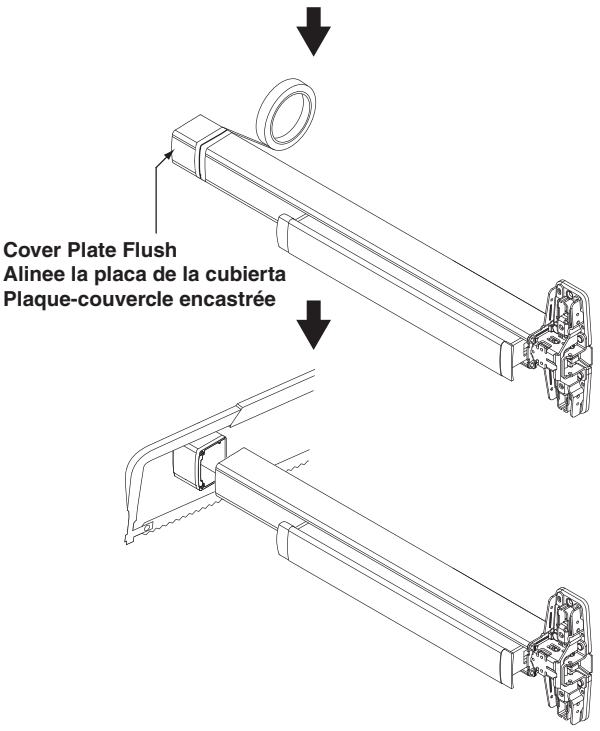

11

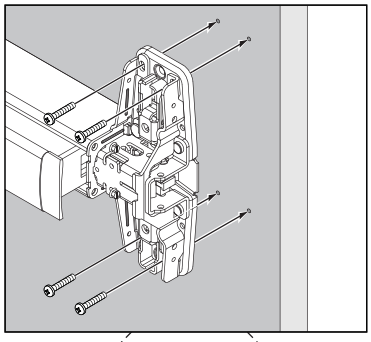

Thru-bolting Trim
Moldura apernada
Vissage transversal de garniture

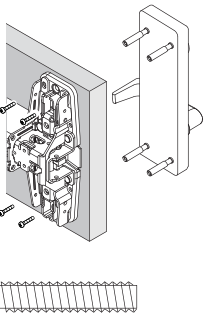

Sex Bolts
Pernos de montaje de refuerzo
Colonnettes

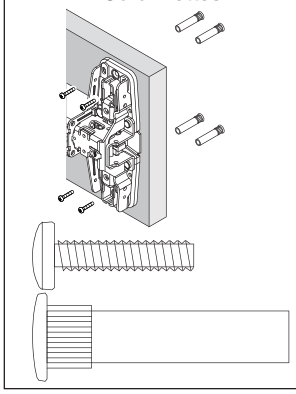

12

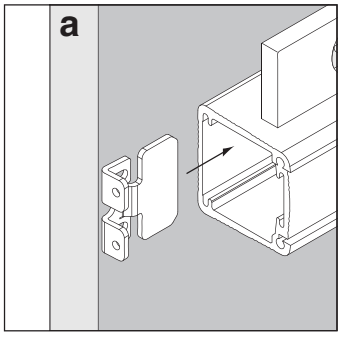

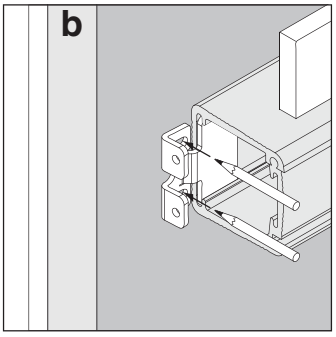

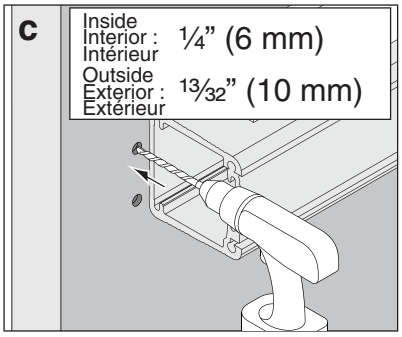

13

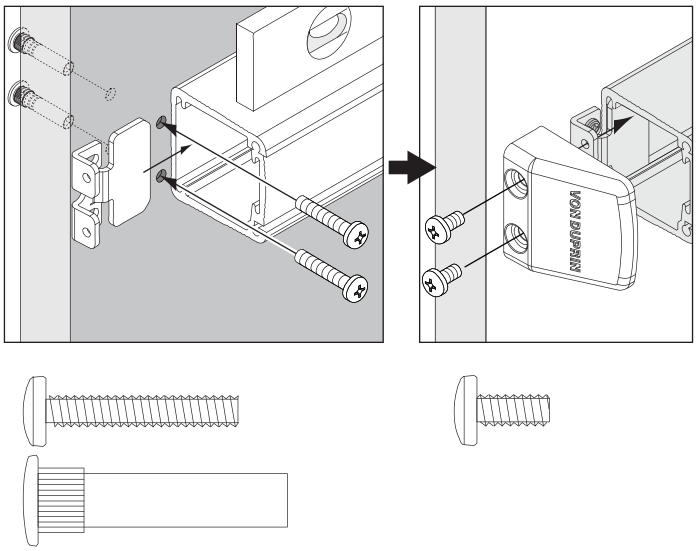

14

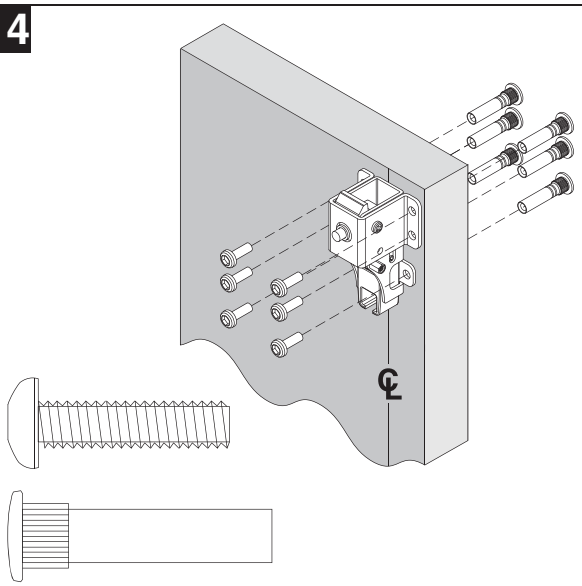

15

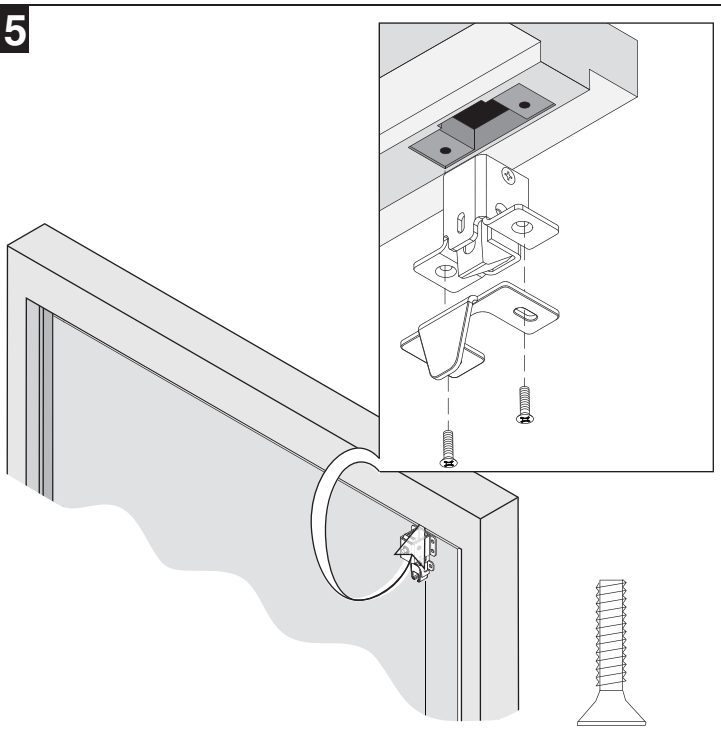

16

⚠ **NOTE:** See page 7 for threshold applications.
NOTA: Lea la página 7 para conocer las aplicaciones del umbral.
REMARQUE: Consulter la page 7 pour l'installation du calfeutrage.

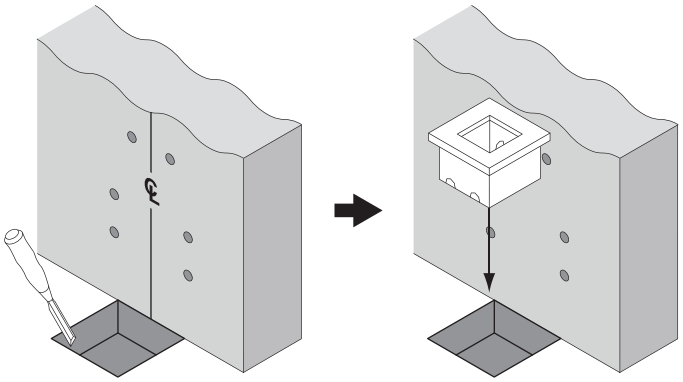

Grout Strike Into Floor
Aplique mezcla para juntas para colocar la cerradura en el piso
Encavure du plancher pour gâche

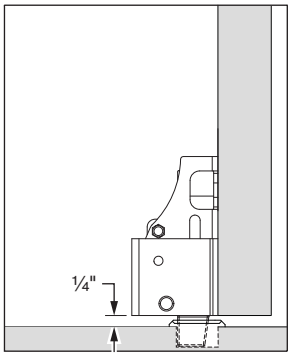

17

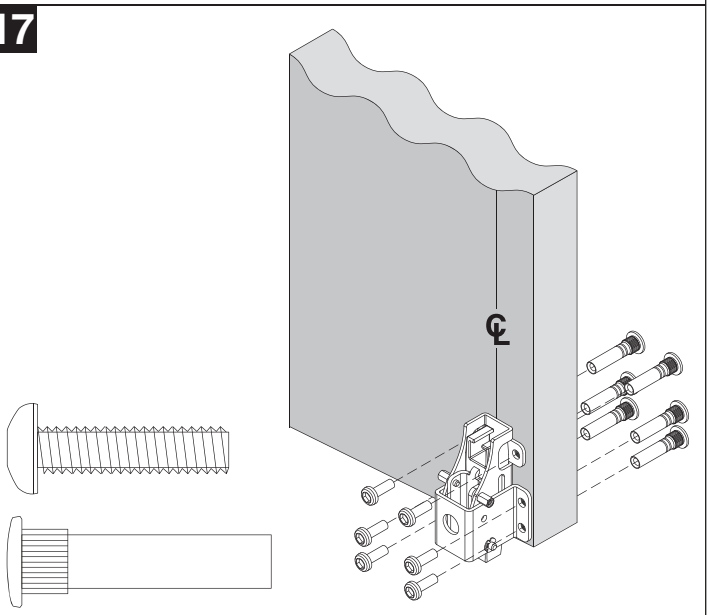

Adjust Top Rod / Ajuste la varilla superior / Ajuster la tige supérieure

1 **Prop Door Open**
Abra la puerta
Étai oblique - porte ouverte

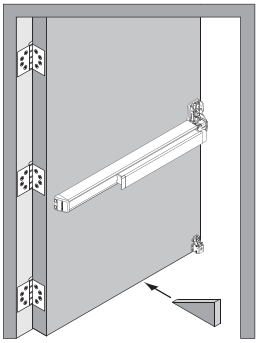

2 **Place Top Rod in Slot of Top Latch**
Coloque la varilla superior en la ranura del seguro superior
Insérer la tige supérieure dans la fente du verrou supérieur

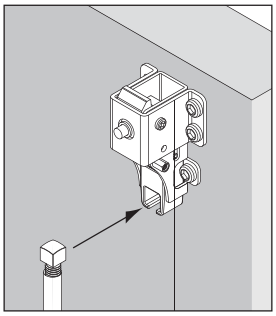

3 **Push Top Rod (a) Upward Until Top Latch (b) Clicks and Holds**

Empuje la varilla superior (a) hasta que el seguro superior (b) ajuste y se mantenga cerrado

Pousser la tige supérieure (a) vers le haut jusqu'à ce que le verrou supérieur (b) s'enclenche et demeure fixe

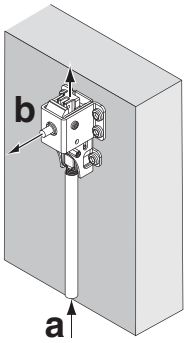

4 **While Holding Pushbar In (a), Rotate Top Rod Until it Slides Into Slot on Device (b)**

Mientras sujeta la barra de empuje en (a), gire la varilla superior hasta que deslice dentro de la ranura de la puerta (b)

Tenir la barre antipanique (a) puis tourner la tige supérieure jusqu'à ce qu'elle s'insère dans la fente du dispositif (b)

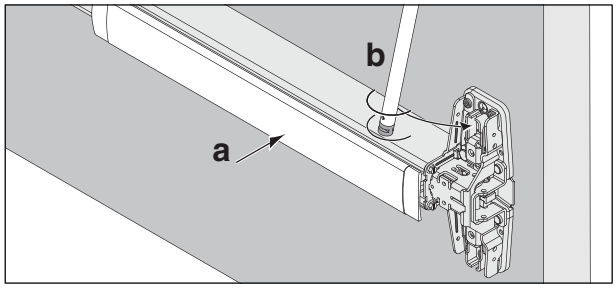

5

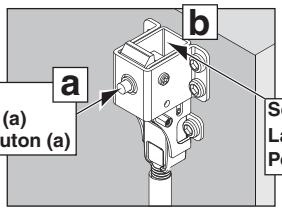

Press Button (a)
Presione el botón (a)
Appuyer sur le bouton (a)

So Rod (b) Drops
La varilla (b) baja
Pour que la tige (b) relâche

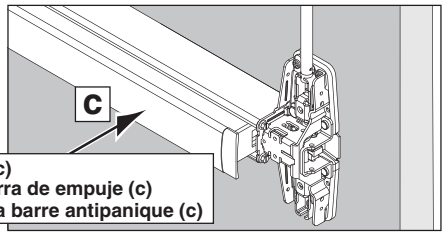

Slowly Depress Pushbar (c)
Presione lentamente la barra de empuje (c)
doucement la tension de la barre antipanique (c)

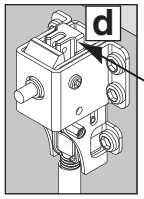

Verify That Top Latch Clicks and Holds (d)
Revise que el seguro superior ajuste y se mantenga en su lugar (d)
Vérifier l'enclenchement et la fixation du verrou supérieur (d)

6 **Install Top Rod Guide**
Instale la guía de la varilla superior
Installer le guide de la tige supérieure

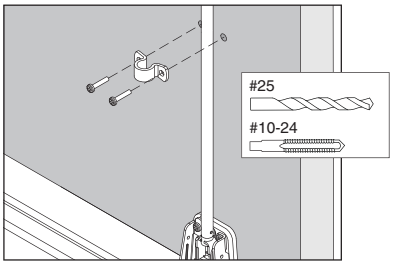

7

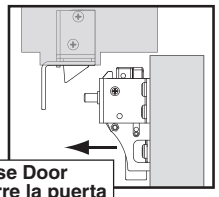

Close Door
Cierre la puerta
Fermer la porte

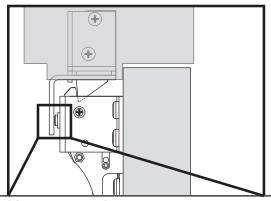

Verify Button is Depressed
Confirme que el botón esté apretado
Vérifier l'abaissement du bouton

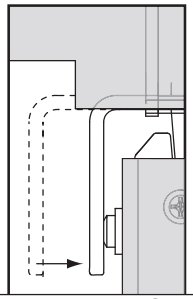

If Necessary, Loosen Screw and Adjust Strike

Si es necesario, afloje el tornillo y ajuste la cerradura

Si nécessaire, dévisser légèrement la vis et régler la gâche

8

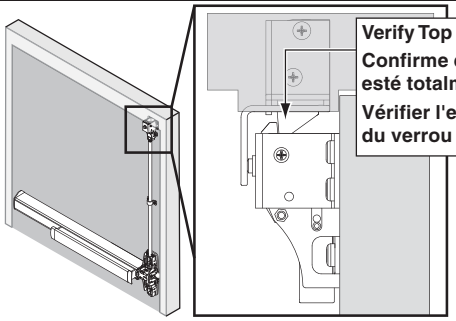

Verify Top Latch is Fully Engaged

Confirme que el seguro superior esté totalmente cerrado

Vérifier l'enclenchement complet du verrou supérieur

Adjust Bottom Rod / Ajuste la varilla inferior / Ajuster la tige inférieure

1 **Screw Bottom Rod Fitting All the Way In**

Atornillar la varilla inferior hasta que quede totalmente instaladaVisser et faire pénétrer entièrement la pièce de fixation de la tige inférieure

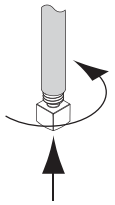

2 **Slide Bottom Rod Ends Into Respective Slots**

Deslice los extremos de la varilla inferior en las ranuras correspondientes

Glisser les extrémités de la tige inférieure dans les fentes respectives

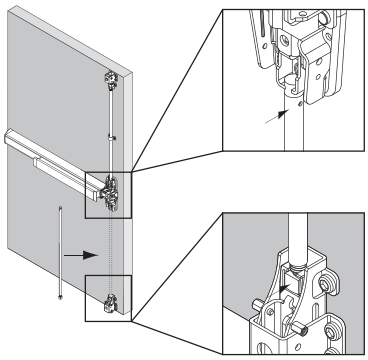

3 **Attempt to Open Door By Pressing Pushbar. If Door Will Not Open, Go to Step 4.**

Intente abrir la puerta presionando la barra de empuje. Si la puerta no se abre, vaya al paso 4.

Essayer d'ouvrir la porte en appuyant sur la barre antipanique. Si la porte ne s'ouvre pas, voir l'étape 4.

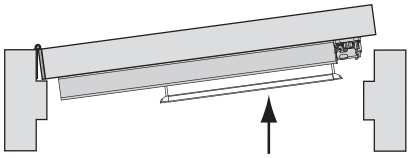

4 **Adjust Bottom Rod Fitting One Turn at a Time Until Door Will Open and Bottom Latch Clears Strike and Floor.**

Ajuste la varilla inferior una vuelta a la vez hasta que la puerta se abra y el seguro inferior libre la cerradura y el piso.

Pour ajuster, visser la pièce de fixation de la tige inférieure sur un tour à la fois jusqu'à ce que la porte s'ouvre et que le verrou inférieur soit dégagé de la gâche et du plancher

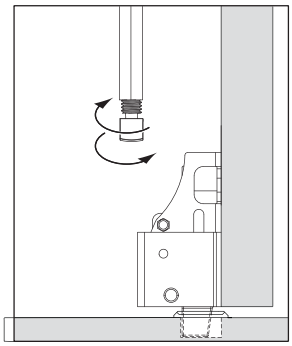

5 **Install Bottom Rod Guide**

Instale la guía de la varilla inferior

Installer le guide de tige inférieure

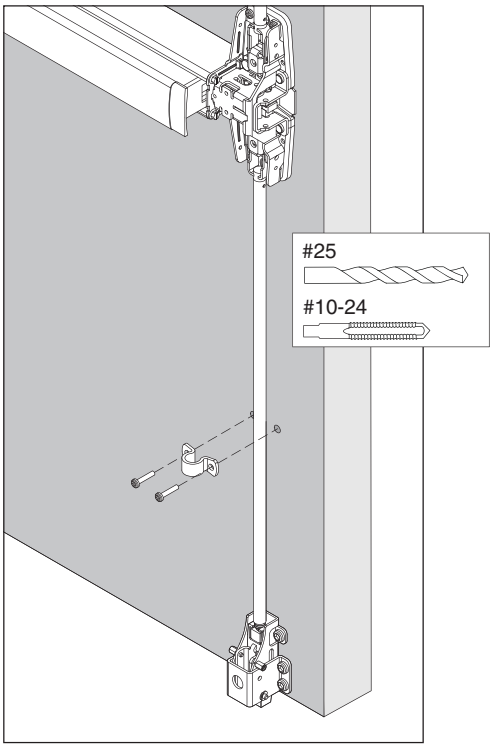

6 **Test Function**

a. Open and close door several times checking for proper latch engagement, retraction, and smooth operation.

b. If device is not functioning properly, redo top and/or bottom rod adjustment as necessary.

Prueba de función

a. Abra y cierre la puerta varias veces, asegurándose de que el seguro cierre bien, que el retroceso sea adecuado y que la operación sea suave.

b. Si la puerta no funciona adecuadamente, vuelva a ajustar la varilla superior o la varilla inferior, según sea necesario.

Vérification d'essai

a. Ouvrir et fermer la porte à plusieurs reprises tout en vérifiant l'enclenchement du verrou, la rétraction et le fonctionnement adéquats.

b. Si le dispositif ne fonctionne pas correctement, reprendre l'ajustement de la tige inférieure et supérieure au besoin.

Install Covers
Instale las cubiertas
Installer les couvercles

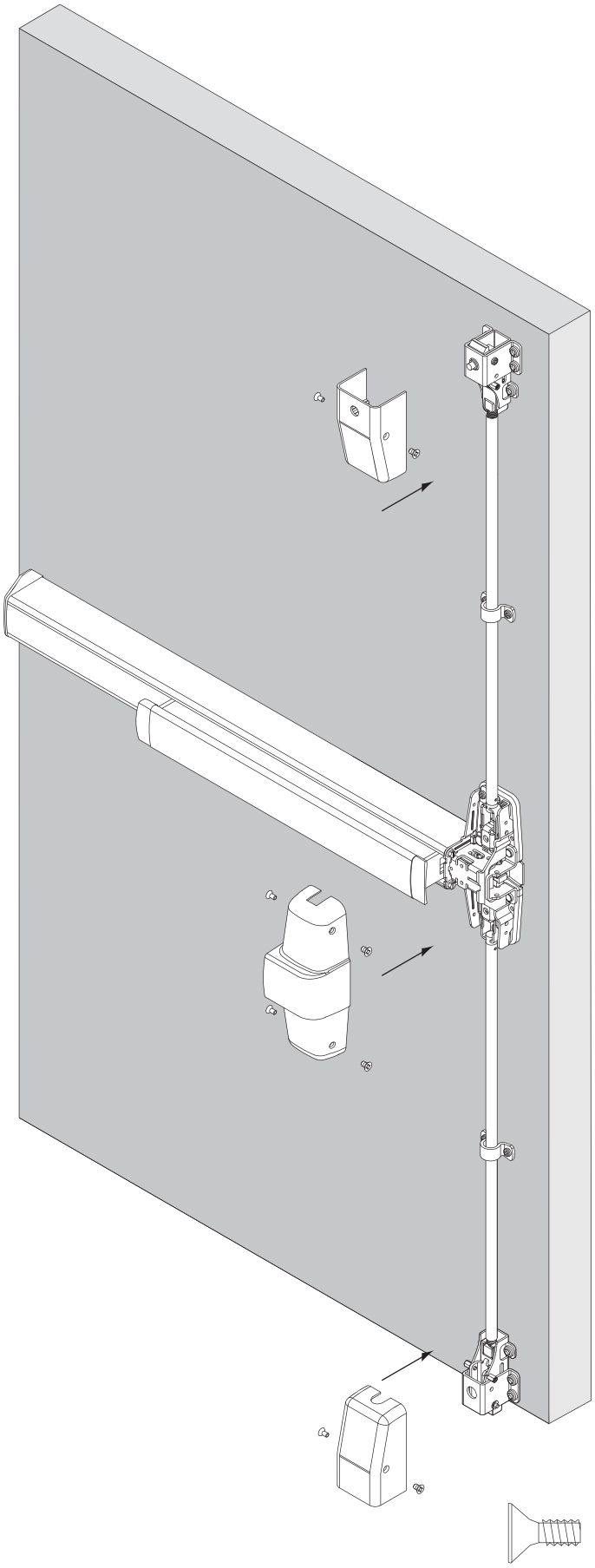

Sill Strike Threshold Applications
Aplicaciones de umbrales de cerradura con perno
Installation du calfeutrage sur le seuil de la gâche

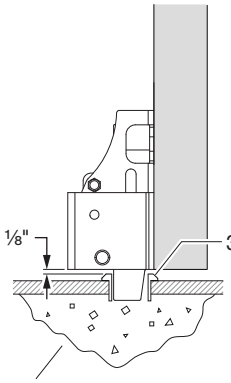

⚠ **NOTE:** Cut out threshold for strike clearance
NOTA: Corte el umbral para lograr espacio libre en la cerradura
REMARQUE: Couper le calfeutrage pour libérer la gâche

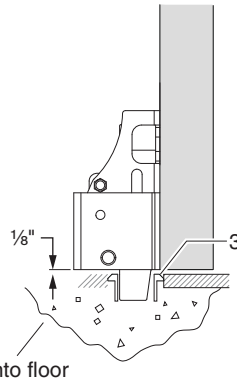

⚠ **NOTE:** Cut out threshold for strike clearance
NOTA: Corte el umbral para lograr espacio libre en la cerradura
REMARQUE: Couper le calfeutrage pour libérer la gâche

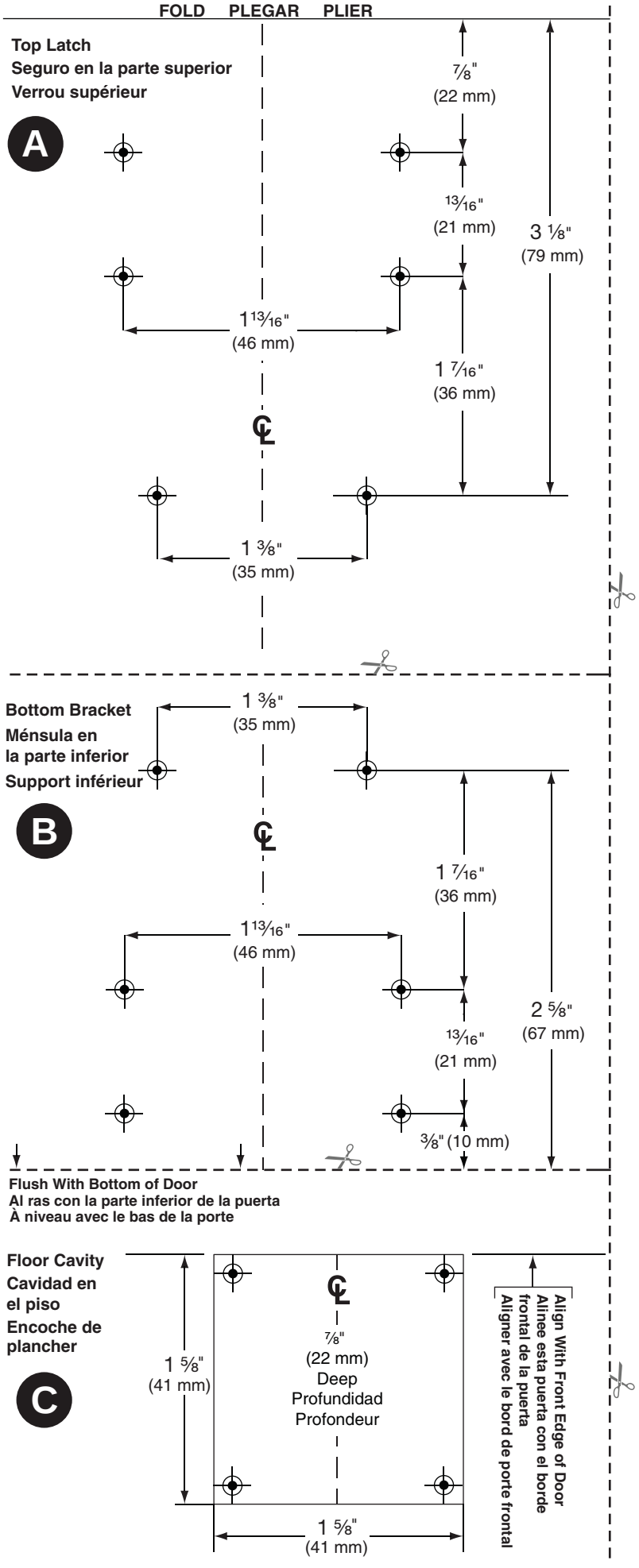
FOLD PLEGAR PLIER
Top Latch
Seguro en la parte superior
Verrou supérieur
A
7/8"
(22 mm)
13/16"
(21 mm)
3 1/8"
(79 mm)
1 13/16"
(46 mm)
1 7/16"
(36 mm)
1 3/8"
(35 mm)
Bottom Bracket
Ménsula en
la parte inferior
Support inférieur
B
1 3/8"
(35 mm)
1 7/16"
(36 mm)
1 13/16"
(46 mm)
2 5/8"
(67 mm)
13/16"
(21 mm)
3/8" (10 mm)
Flush With Bottom of Door
Al ras con la parte inferior de la puerta
À niveau avec le bas de la porte
Floor Cavity
Cavidad en
el piso
Encoche de
plancher
C
1 5/8"
(41 mm)
7/8"
(22 mm)
Deep
Profundidad
Profondeur
1 5/8"
(41 mm)
Align With Front Edge of Door
Alinee esta puerta con el borde
frontal de la puerta
Aligner avec le bord de porte frontal