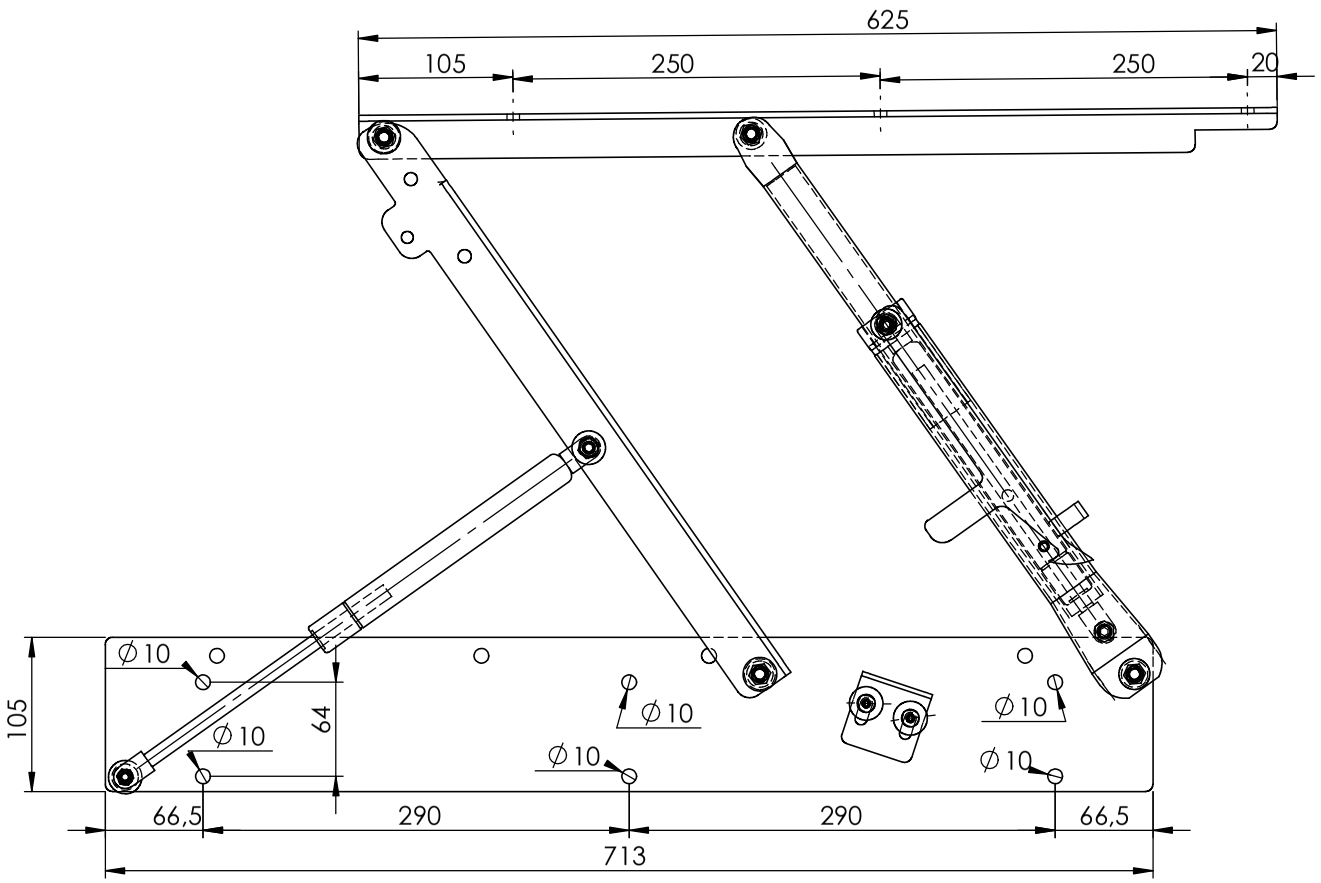

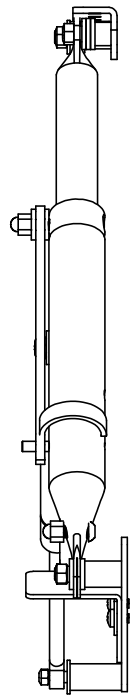

DISTINTA MATERIALI

COD. PESSOTTO RETI	DENOMINAZIONE	QUANTITA'
SLM0072	MECCANISMO PRATIK STANDARD DX S/SICURA	1
AAD0003	RONDELLA NYLON Ø21 FORO Ø11,5 SP3 PER MECCANISMI PRATIK	7
AAD0050	BOCCOLA NYLON Ø38X68 GUIDA SCORRIMENTO FEMMINA	1
AAI0024	MOLLA GAS 1000N	1
AAI0024	MOLLA GAS 1000N	1
AAH0029	LEVA ANTERIORE FEMMINA MECCANISMO PRATIK ECO DOR	1
AAH0057	SICURA DX C/GANCIO PER PRATIK STANDARD GREZZO	1
SLM0074	SLM0074 - LEVA ANTERIORE FEMMINA Ø38X290 CON SPINA	1
AAH0004	RONDELLA IN METALLO FORO Ø11x23 sp.2 ZINCATA	5
AAO0163	BOCCOLA Ø38X17 ZINCATA PER PRATIK STANDARD	1
AAV0078	VITE TCEI M8X50 ZINCATA	1
AAV0013	DADO AUTOBLOCCANTE CUPOLA NERA M8	2
AAV00043		1
AAA0242	PIASTRA ANGOLARE 65X49X50 SGANCIO SICURA PRATIK	1
AAV0290	VITE TBL M6x10 - ZINCATA	2

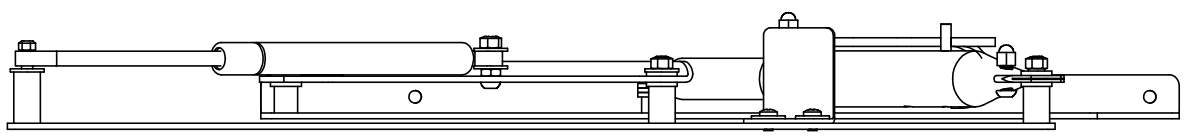

DENOMINAZIONE	CLIENTE
MECCANISMO PRATIK STANDARD DX ASSIEMATO	**PESSOTTO RETI SRL (C 2018)**
COD. PESSOTTO RETI / COD. ART. CLIENTE	FIRMA/TIMBRO PER APPROVAZIONE

REV	DATA	DESCRIZIONE DELLA MODIFICA	DISEGNATO DA	APPROVATO DA
00	11/07/2023	EMISSIONE	TONEL F.	R.Q.

MATERIALE	TRATTAMENTO	COLORE	SCALA	PESO	VOLUME
	GREZZO		1:5	7.34 kg	0.00 m^3

PESSOTTO since 1957 Advanced technology for beds

Le quote **non tollerate** rispettano le specifiche riportate nella tabella tolleranze generali mod. PQ05/24 — Mod. PQ05/19-3 — **MISURE IN mm**

I termini di consegna sono subordinati dalla data di approvazione del disegno. The delivery terms are subject to the approval date of the drawing.

La PESSOTTO RETI s.r.l. si riserva a termini di legge, la proprietà del seguente disegno con divieto a riprodurlo o a comunicarlo senza previa autorizzazione. PESSOTTO RETI s.r.l. reserves the rights and properties of the present drawing and prohibition of reproduction without any communication and authorization

FOGLIO 1 **DI** 1