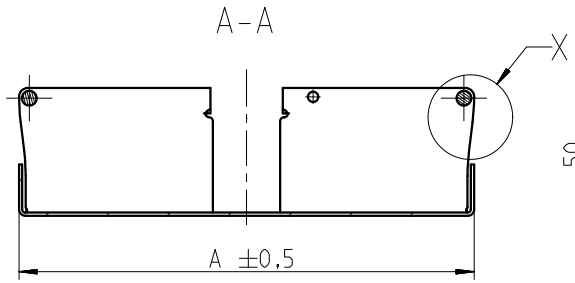

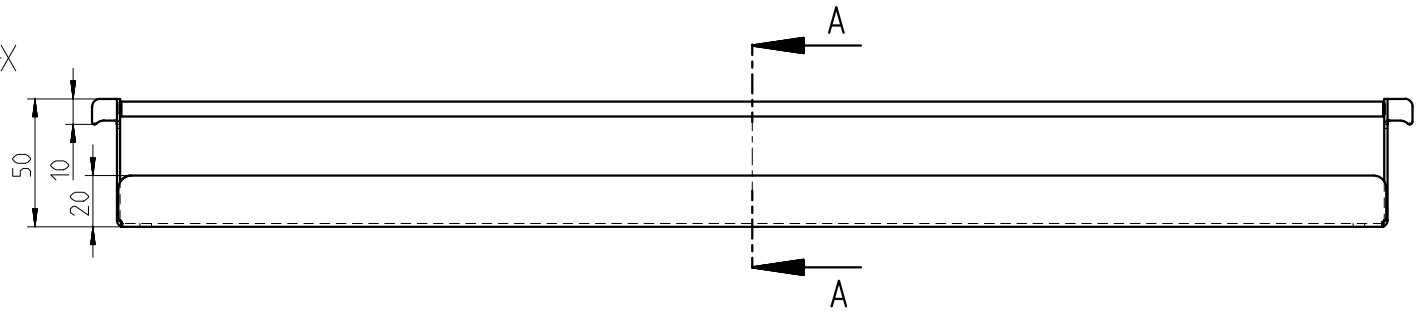

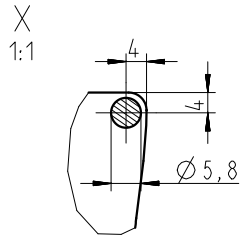

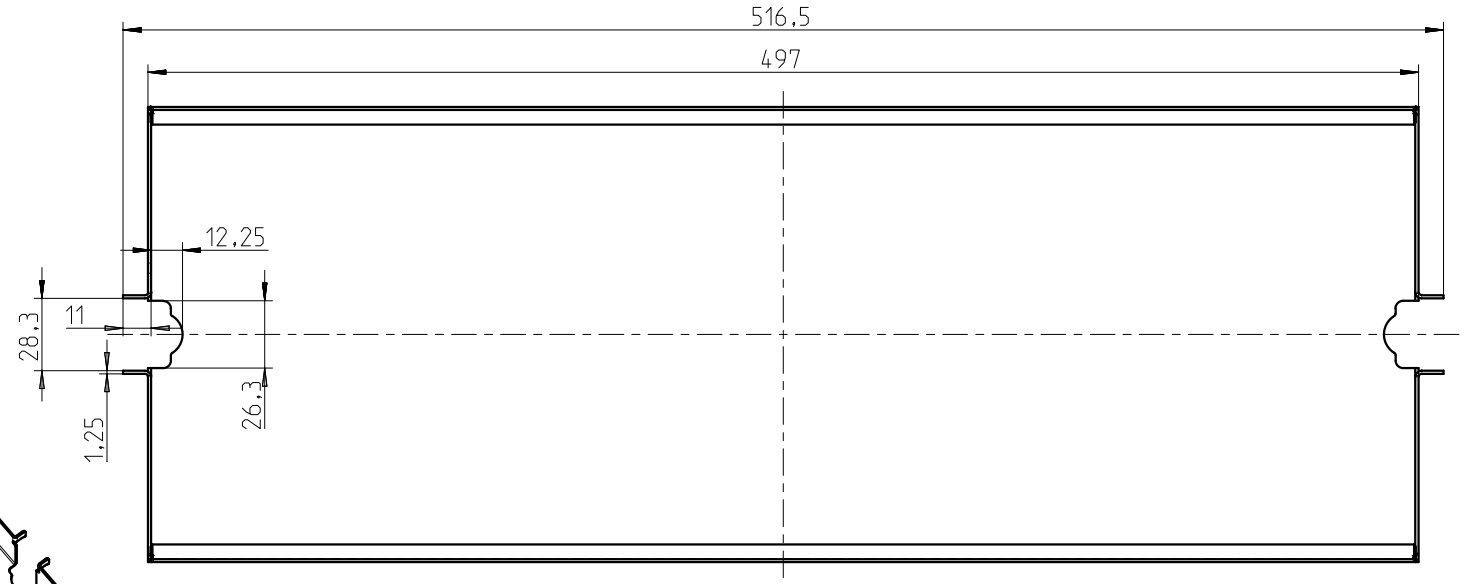

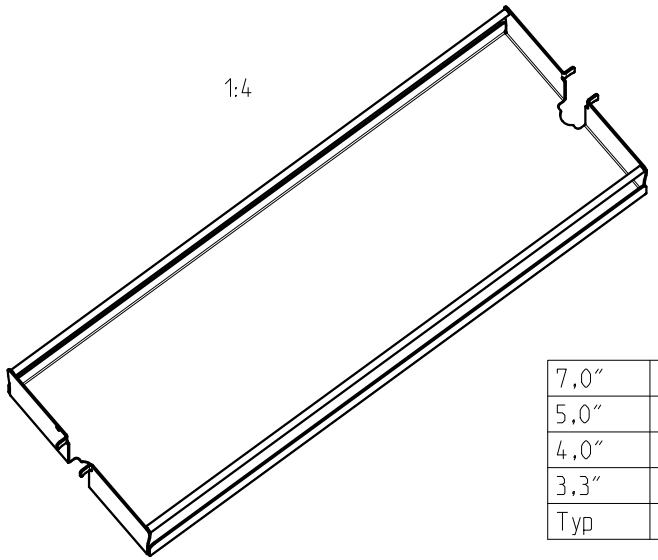

Alle Maße gleich Rohmaße
Oberfläche Epoxid pulverbeschichtet

7,0″	250477	178
5,0″	250476	127
4,0″	250475	102
3,3″	250474	84
Typ	Artikelnummer	Maß A

Art.-Nr.				
Maßstab 1:2				
Werkstoff	Zust.	Änderungen	Datum	Name

Maße ohne Toleranzangabe DIN ISO 2768 - m	Benennung: Metalltablar Classic		Zeichnungsnummer: FZ-250477-00		
			Teilestamm-ID: 2018122		
Für diese Zeichnung behalten wir uns alle Rechte vor (DIN ISO 16016)	KESSEBÖHMER Mindener Str.208 Tel:(05742)46-0 D-49152 Bad Essen Fax:(05742)46-110		Datum	Name	Volumen: 176,3cm³
		Erstellt	11.10.2016	Telthoerster	Dichte: (.2)kg/dm³
		Gepr.	11.10.2016	Albrecht	Masse: 1,384kg

DIN A3