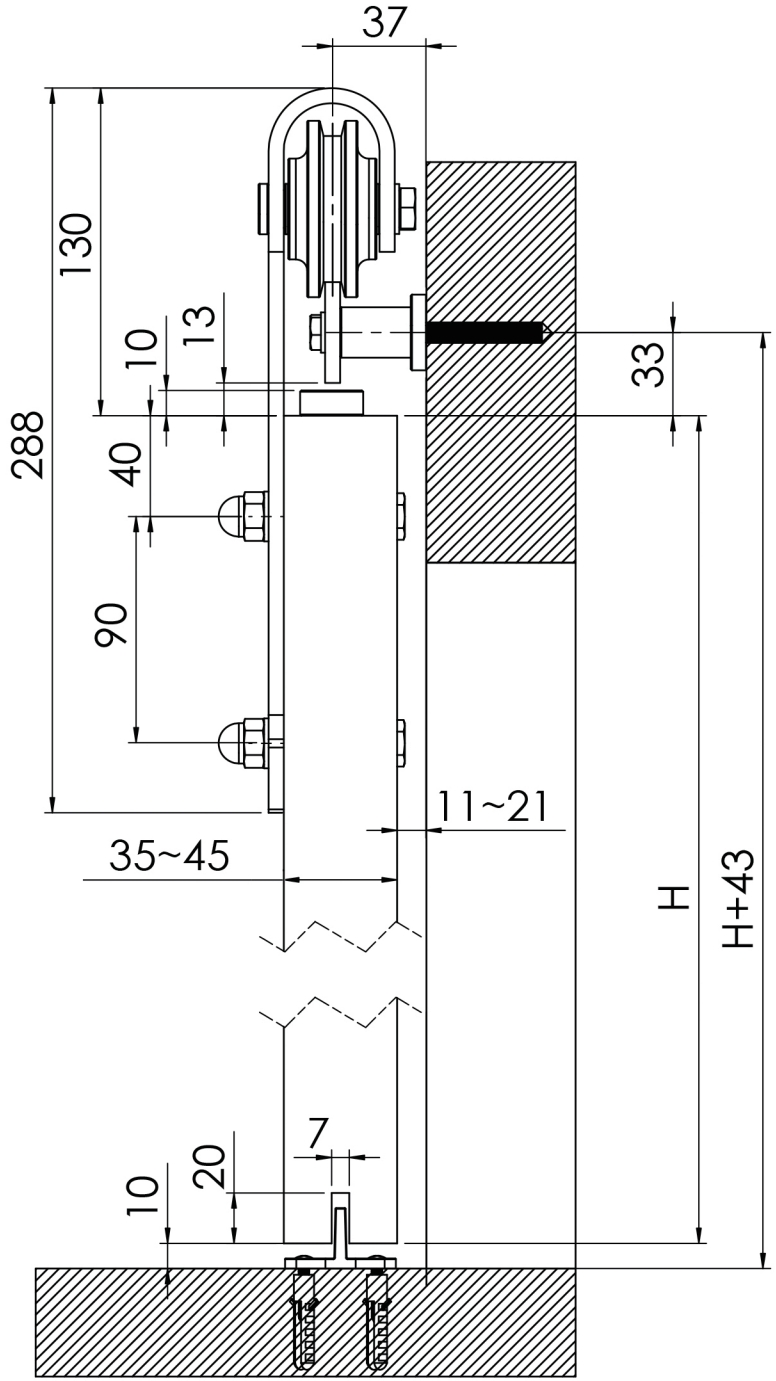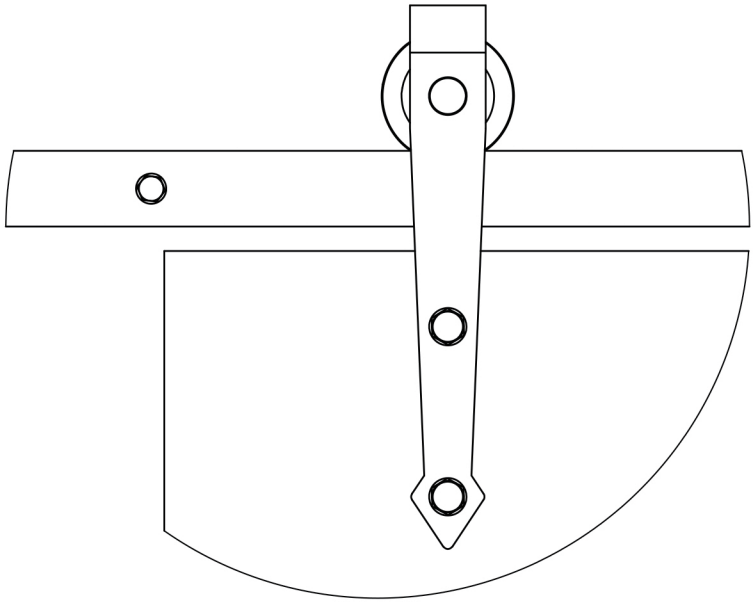
37
130
13
10
288
40
90
33
11~21
35~45
H
H+43
7
20
10