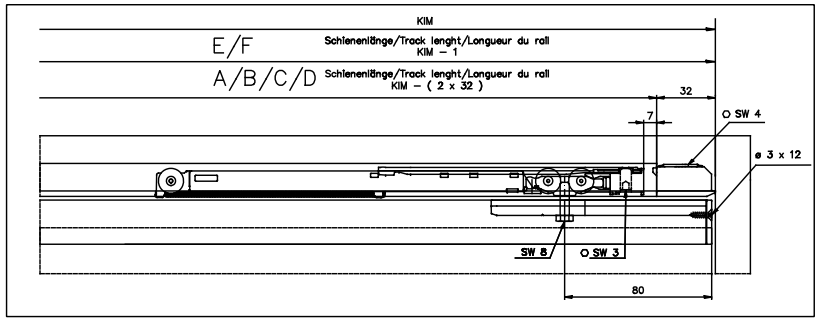

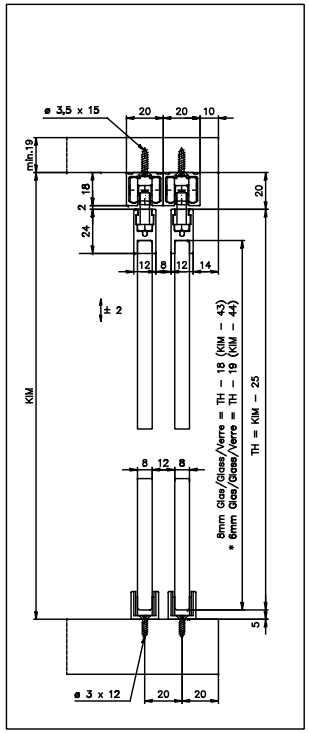

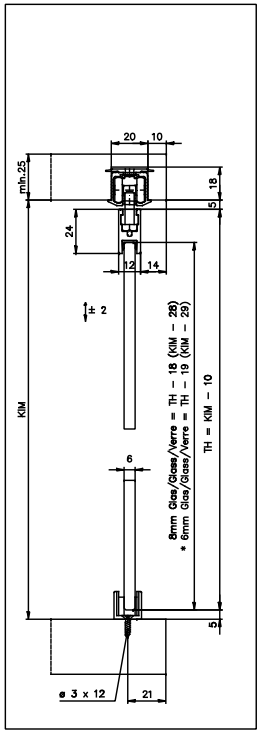

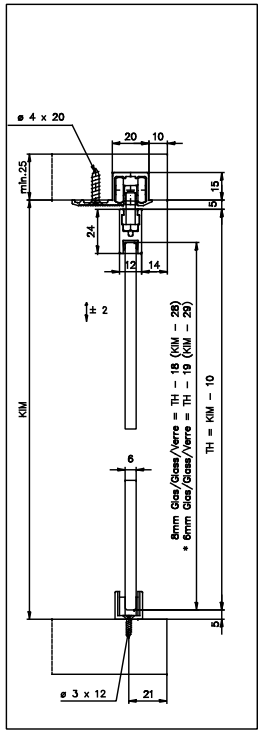

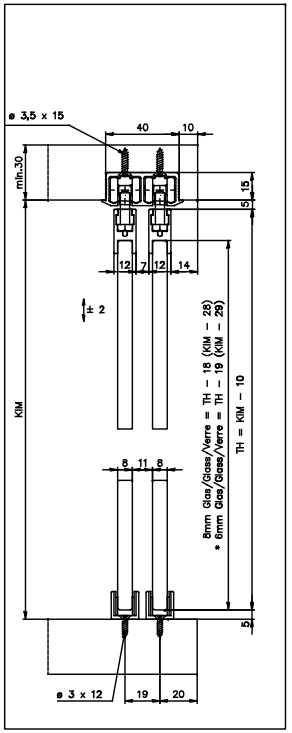

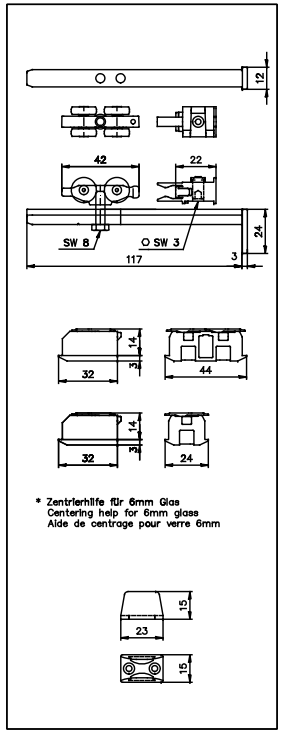

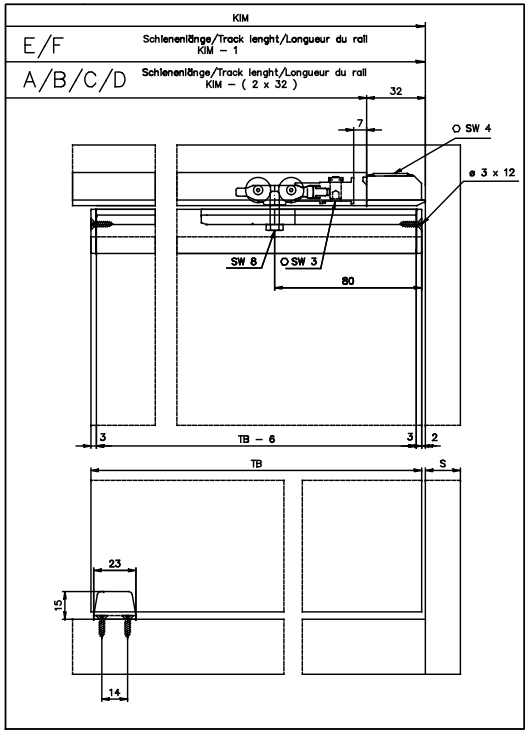

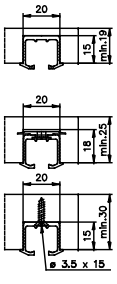

Variante: zum Kleben
A — called fitting or glueing
à enfoncer ou coller

Variante: mit Drehriegel (nicht für Hartholz/MDF)
B — with swivel lug (not for hard wood/MDF)
avec verrou (pas pour bois dur/MDF)

Variante: zum Schrauben
C — screwed on
à visser

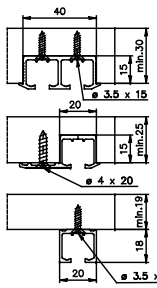

Variante: zum Schrauben
D — screwed on
à visser

Variante: zum Schrauben
E — screwed on
à visser

Variante: zum Aufschrauben
F — for surface mounting with scews
à visser en applique

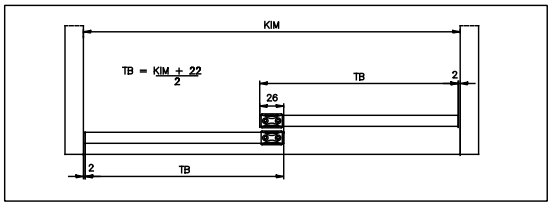

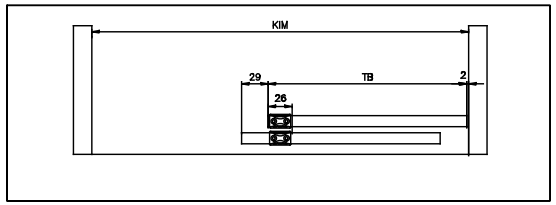

EKU
Swiss Sliding Solutions

EKU CLIPO 36 GPK (IS)	Gez./Verf: 21.05.2014/VBA
	Rev./Verf: 02.10.2014/VBA

EKU AG, Schiebelösungen, Wilerstrasse 90, 8370 Sirnach, Switzerland, Tel. +41 (0)71 96 96 100
Fax +41 (0)71 96 96 110, office@eku.ch, www.eku.ch
Certified ISO 9001 – Member of HAWA Group