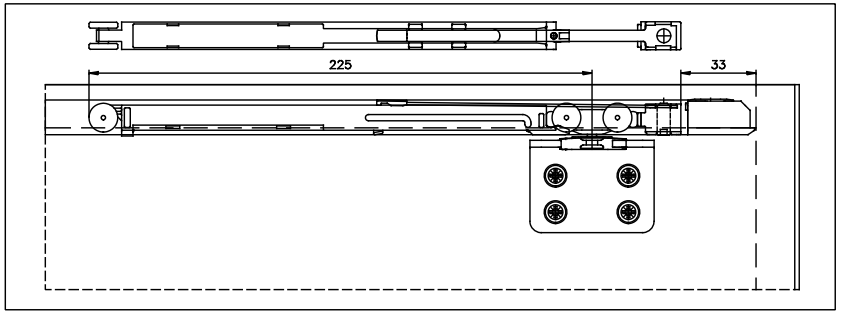

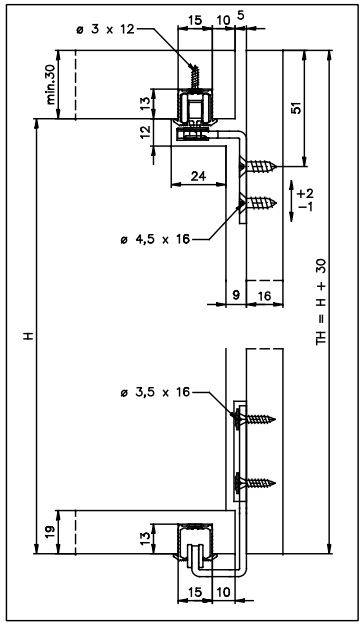

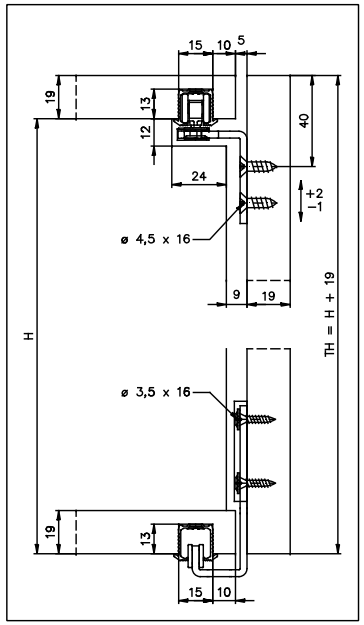

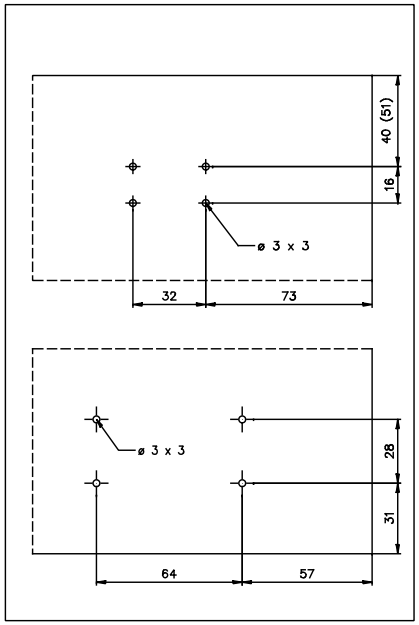

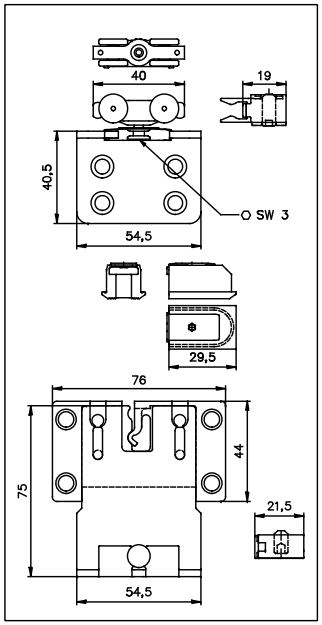

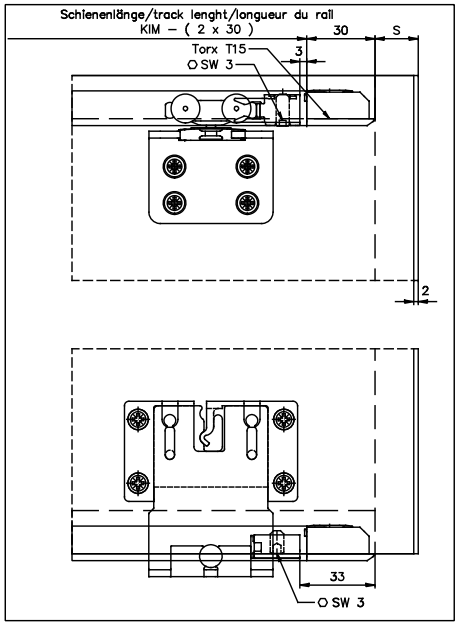

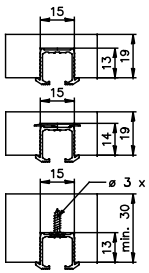

Variante: zum Kleben
A to glueing
à coller

Variante: mit Drehriegel (nicht für Hartholz/MDF)
B with swivel lug (not for hard wood/MDF)
avec verrou (pas pour bois dur/MDF)

Variante: zum Schrauben
C screwed on
à visser

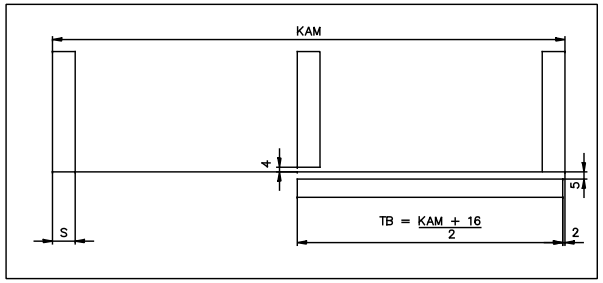

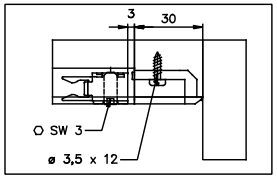

EKU Sliding Solutions

EKU CLIPO 16 H FS 4−punkt Führung	Gez./Verf: 03.05.2012/USR
	Rev./Verf: 12.07.2012/USR

EKU AG, Schiebelösungen, Wilerstrasse 90, 8370 Sirnach, Switzerland, Tel. +41 (0)71 96 96 100
Fax +41 (0)71 96 96 110, office@eku.ch, www.eku.ch

Certified ISO 9001 − Member of HAWA Group