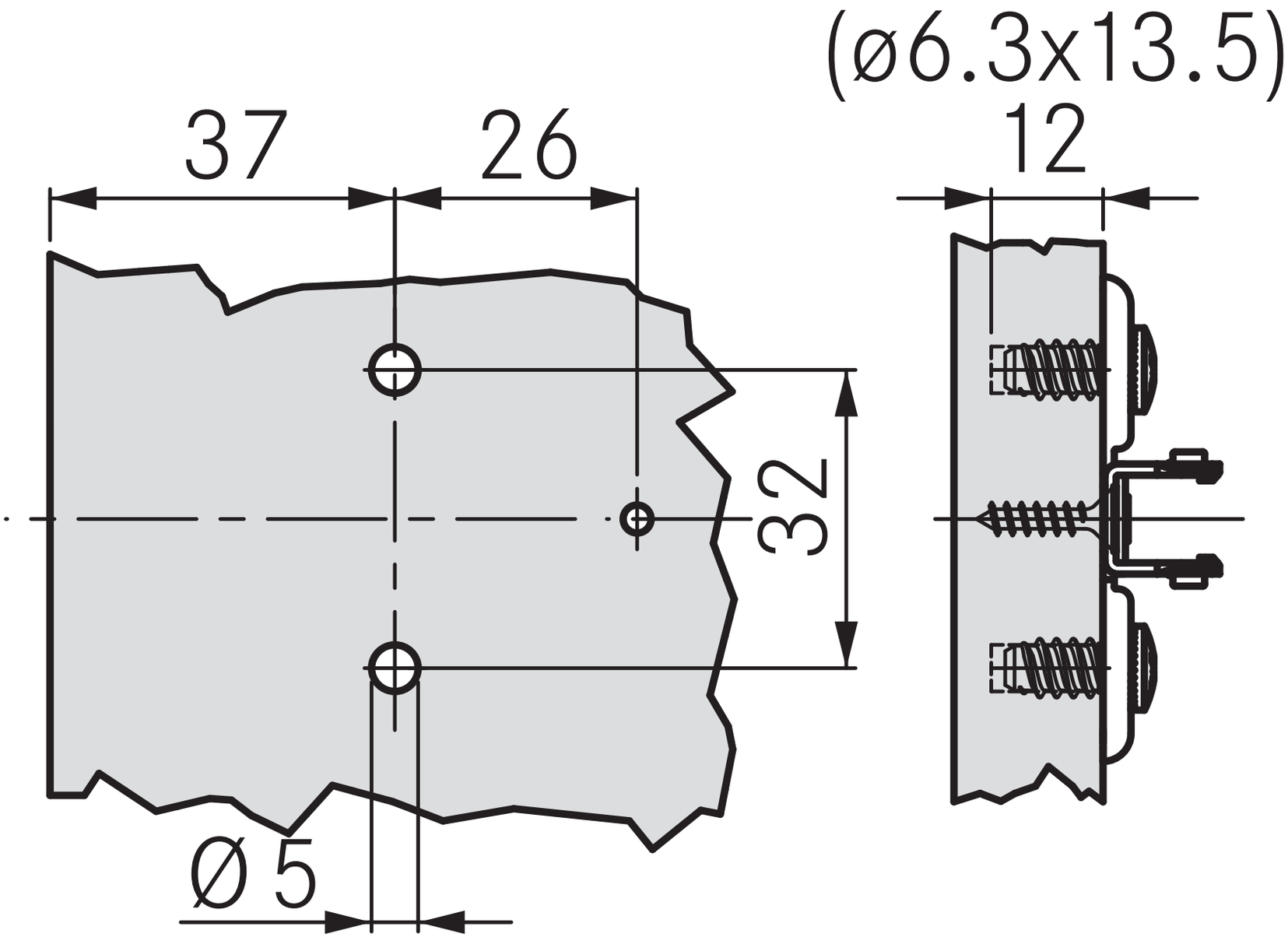37/32