Einbaubeispiele ohne Glasbearbeitung
Mounting examples without machining of the glass
Exemples de montage sans usinage du verre

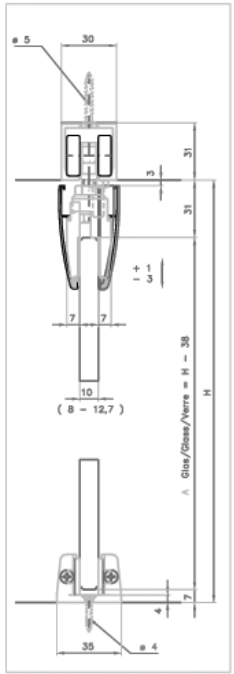

Einbaubeispiele mit Glasbearbeitung
Mounting examples with machining of the glass
Exemples de montage avec usinage du verre

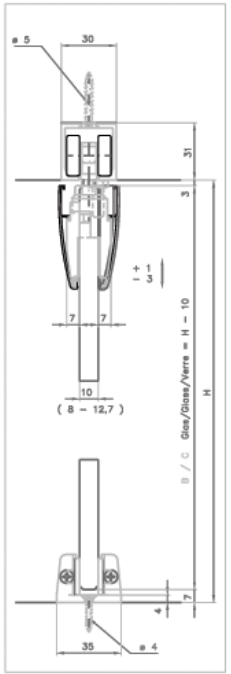

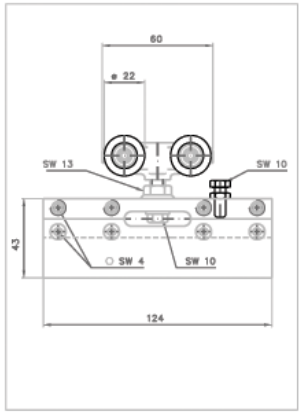

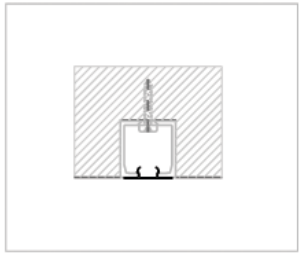

A Einbaubeispiele ohne Glasbearbeitung
Mounting examples without machining of the glass
Exemples de montage sans usinage du verre

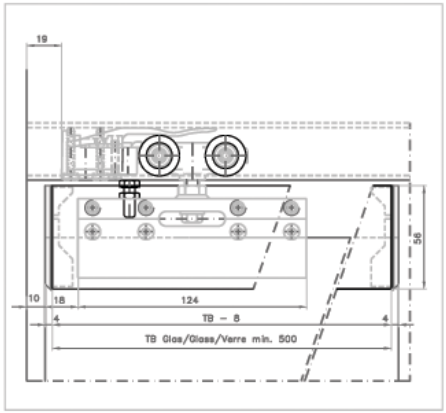

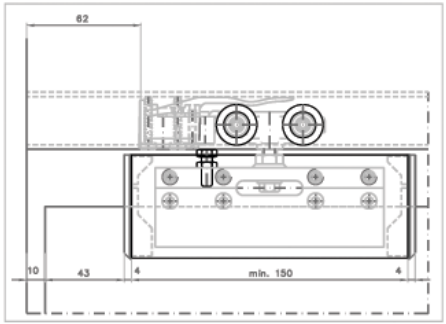

B Einbaubeispiele mit Glasbearbeitung
Mounting examples with machining of the glass
Exemples de montage avec usinage du verre

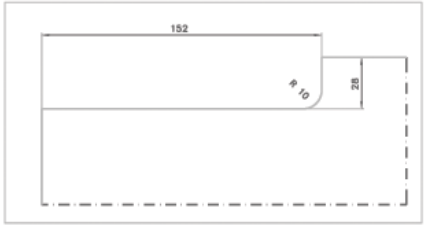

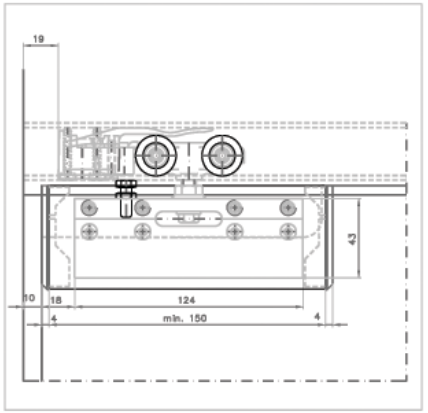
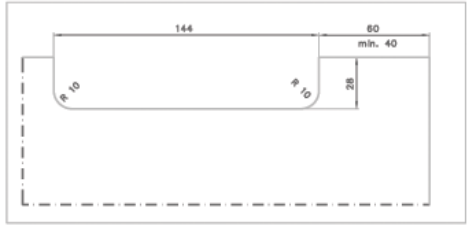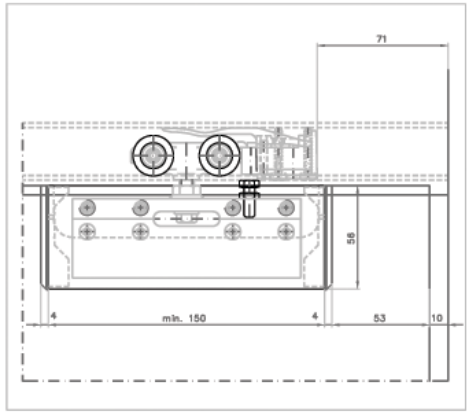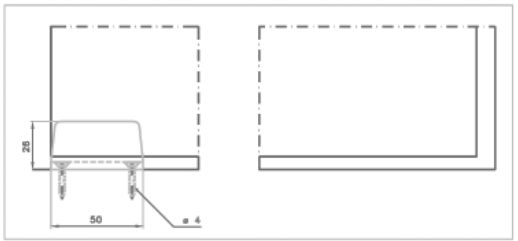
C Einbaubeispiele mit Glasbearbeitung
Mounting examples with machining of the glass
Exemples de montage avec usinage du verre