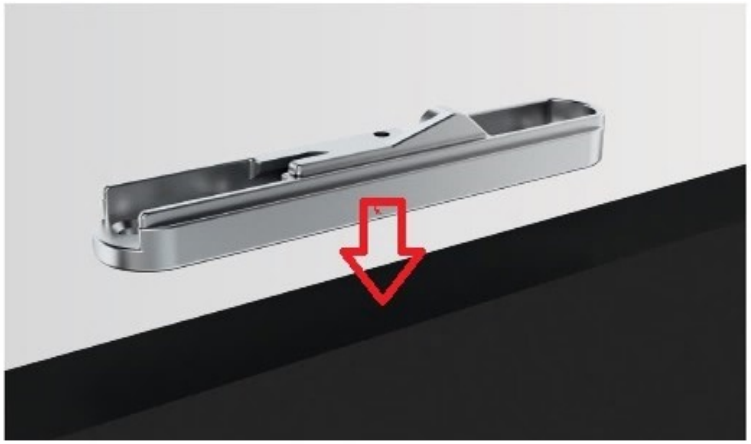

B

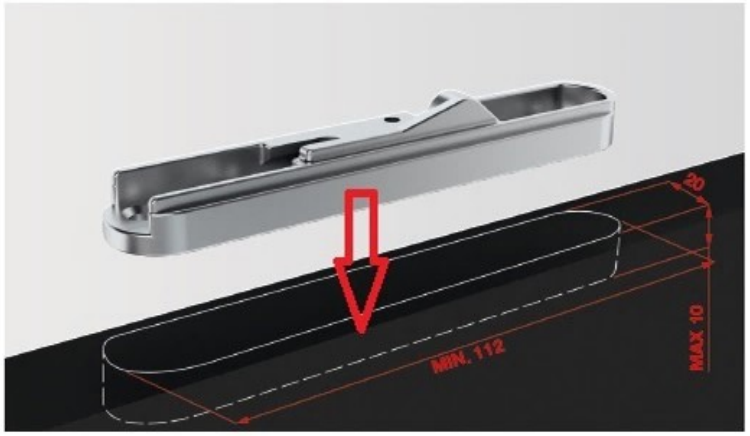



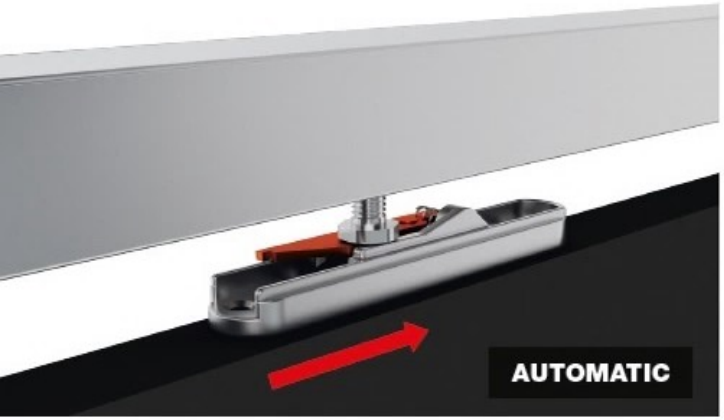

2

