1

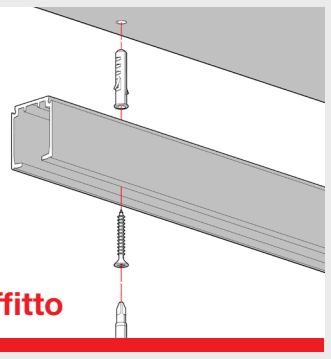

Ceiling/Soffitto

2

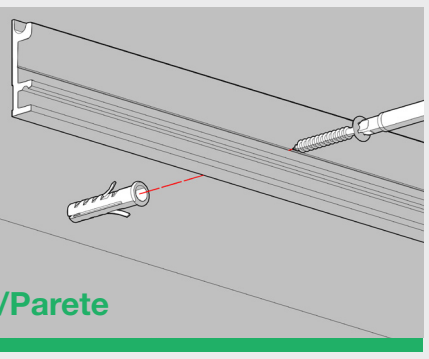

Wall/Parete

3

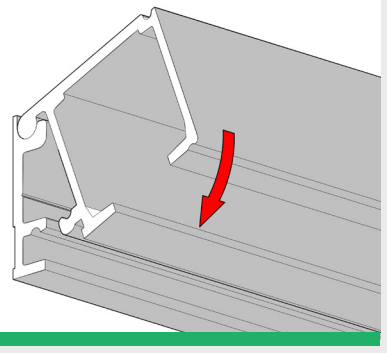

4

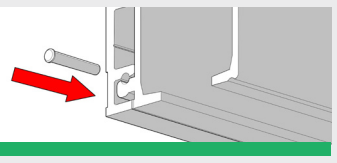

5

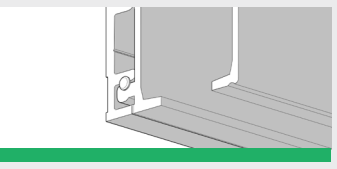

6

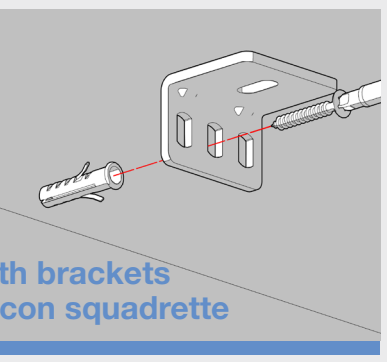

Wall with brackets
Parete con squadrette

7

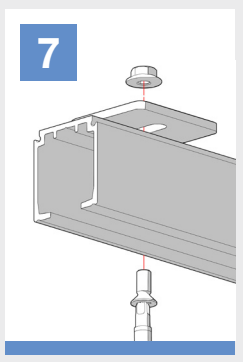

8

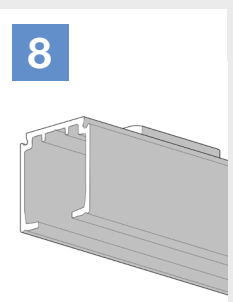

9

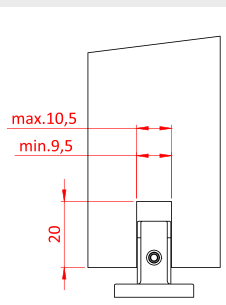

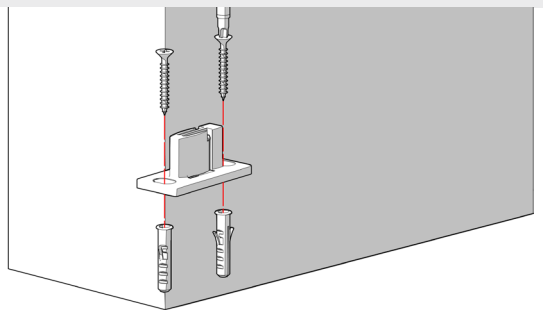

Eclettica

WITH FLUID® TECHNOLOGY

MOD. SYSTEM ECLETTICA 7002.06955 REV. 00

Eclettica, developed as an improvement of Hide bracket, it is an easy-to-assemble sliding system with bracket characterized by an automatic lateral coupling.

Eclettica, nata come evoluzione della staffa Hide, è il sistema di scorrimento facile da montare con staffa ad innesto automatico laterale.

Growth is based on respect, protection is a duty. / La crescita si basa sul rispetto, proteggere è un dovere.

10

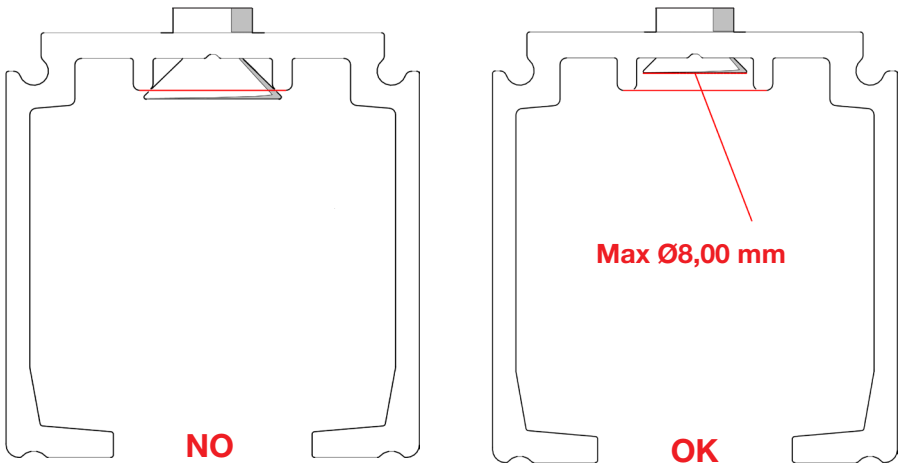

11

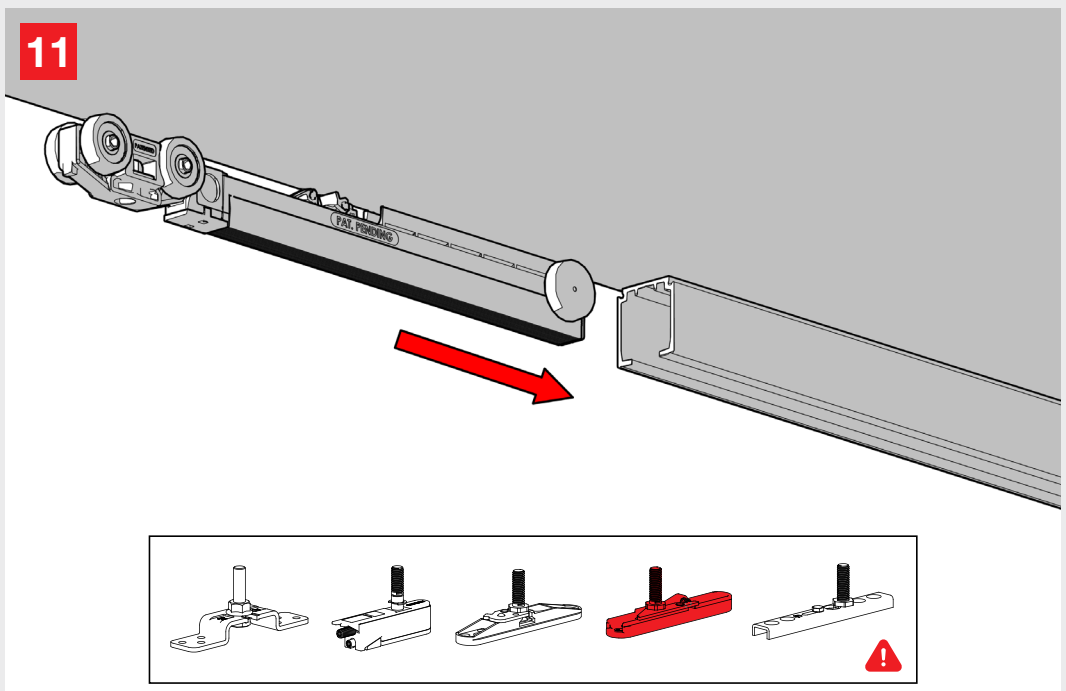

12

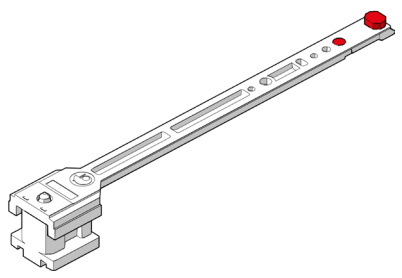

TO KEEP IF USED ON TRACKS
WITH GUIDING SLOT

DA UTLIZZARE CON I BINARI CON CAVA

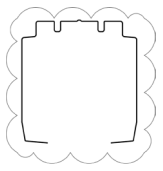

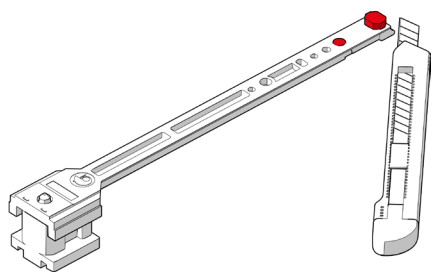

TO KEEP CUT IF USED ON TRACKS
WITHOUT GUIDING SLOT

TAGLIARE CON I BINARI SENZA CAVA

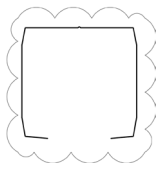

13

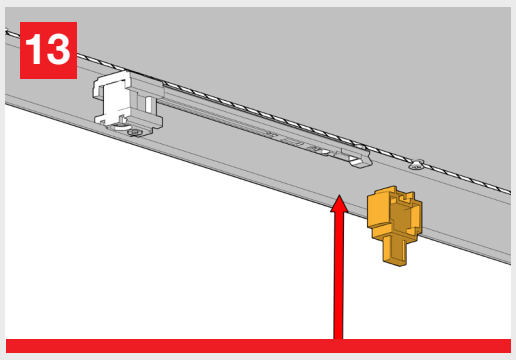

14

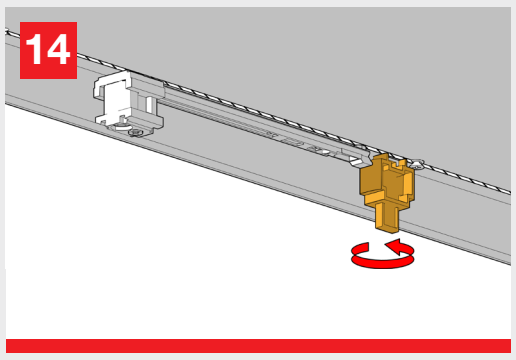

15

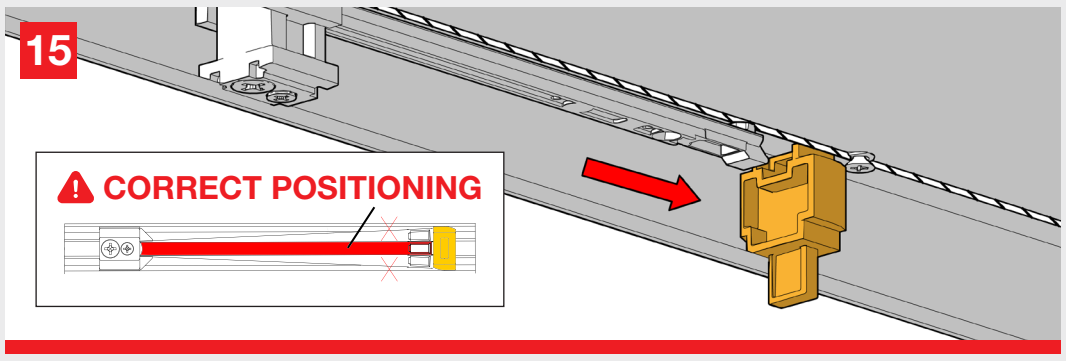

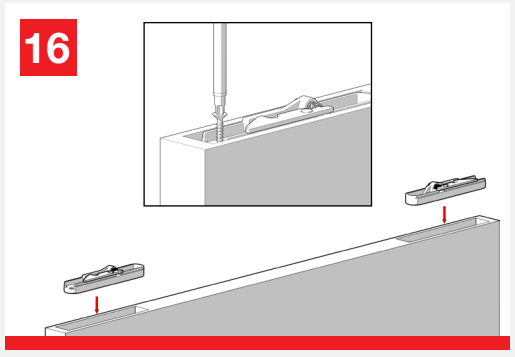

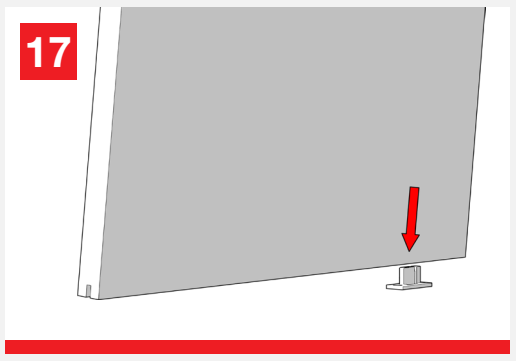

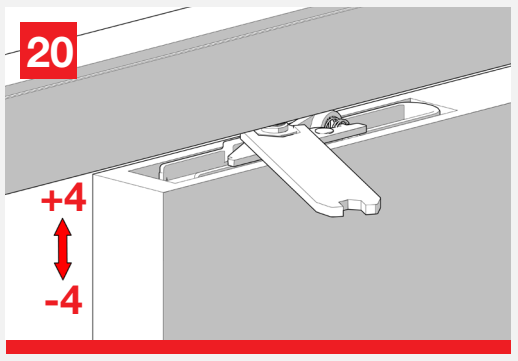

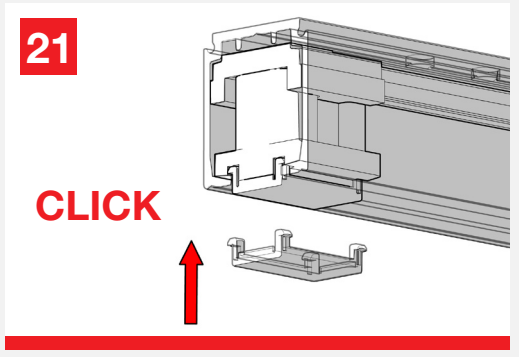

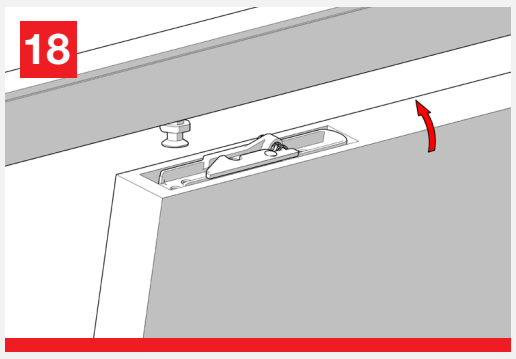

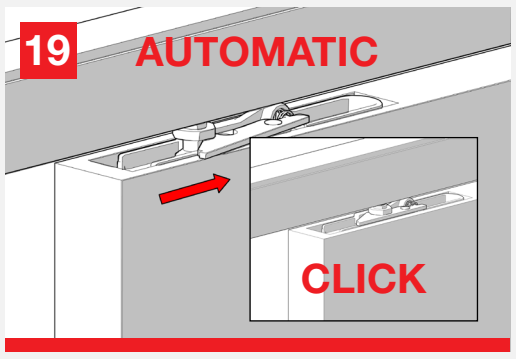

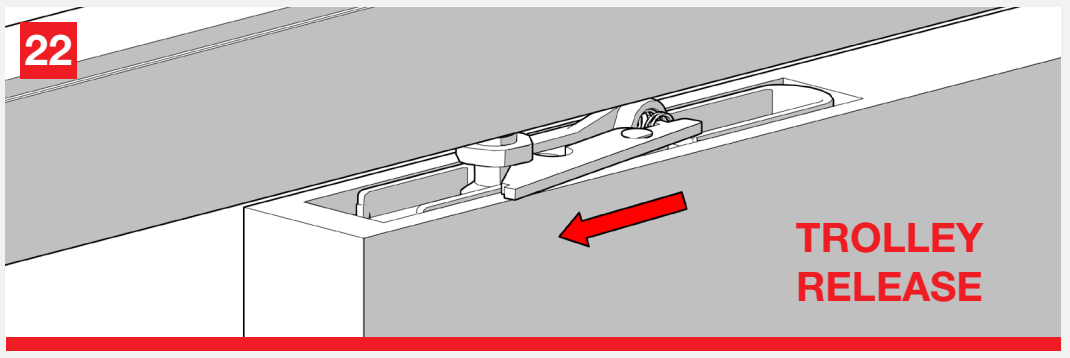

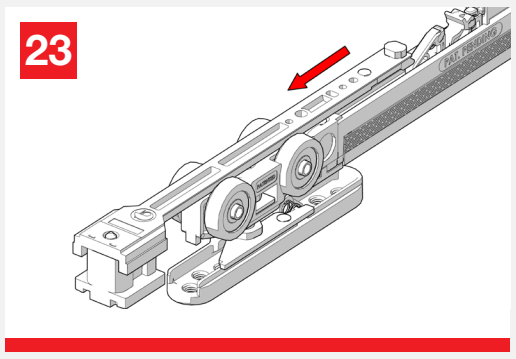

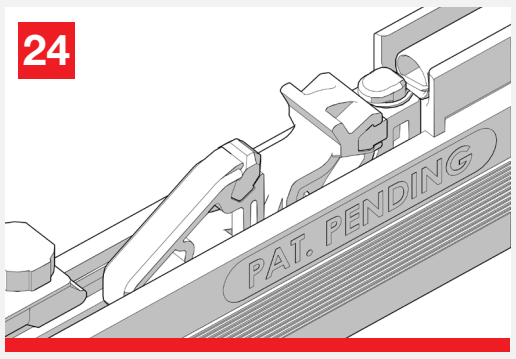

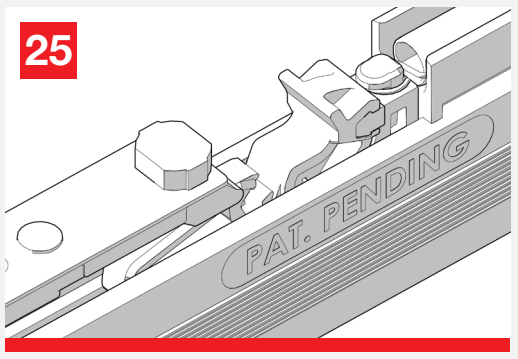

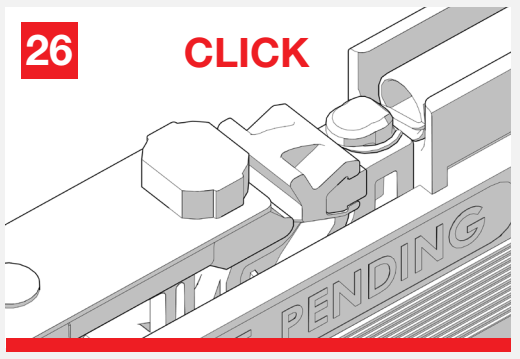

CLOSE THE DOOR SLOWLY AT FIRST AUTOMATIC LOAD AFTER INSTALLATION

CHIUDERE LA PORTA LENTAMENTE AL PRIMO CARICAMENTO AUTOMATICO DOPO L'INSTALLAZIONE

30Kg-80Kg

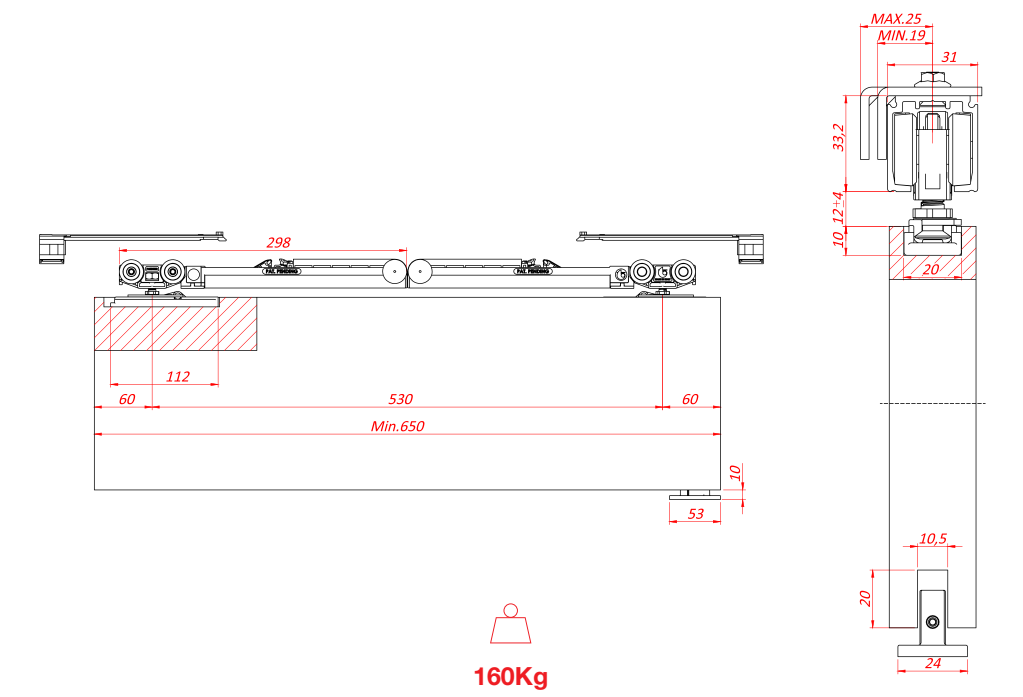

50Kg-80Kg-120Kg

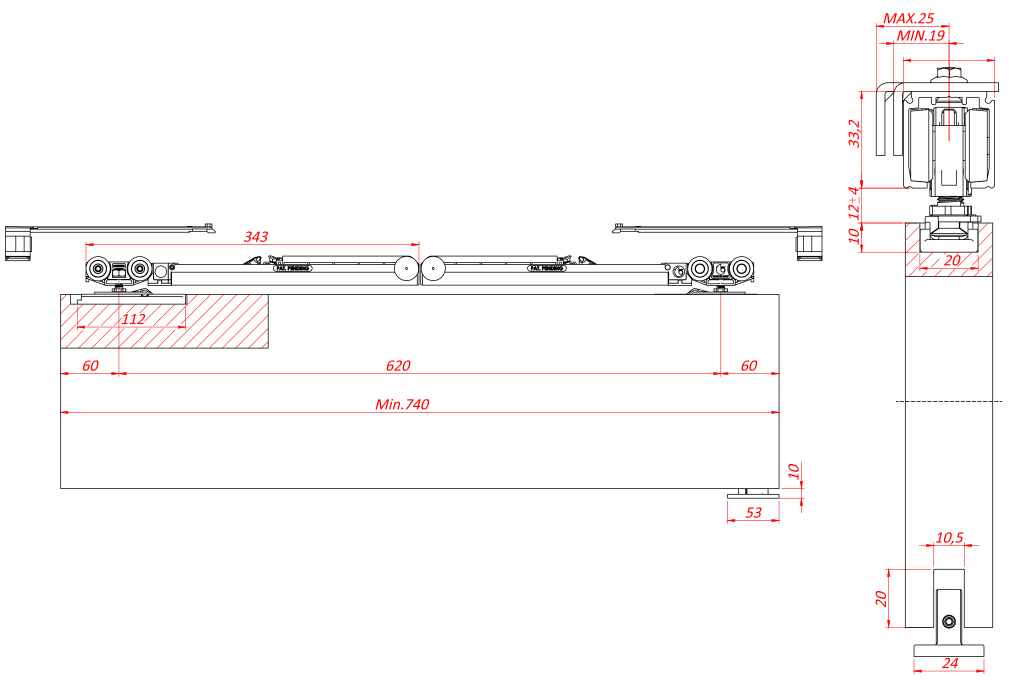

160Kg

