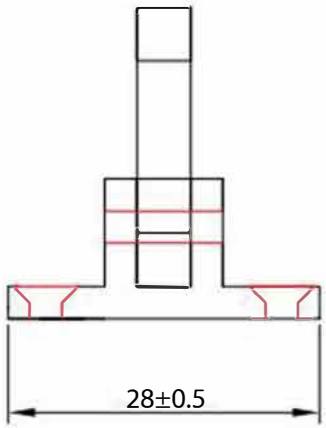
28±0.5

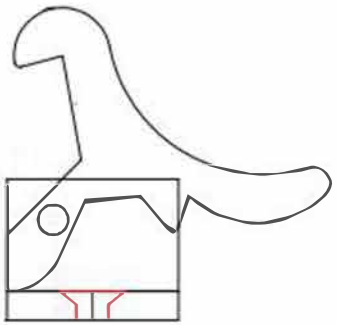

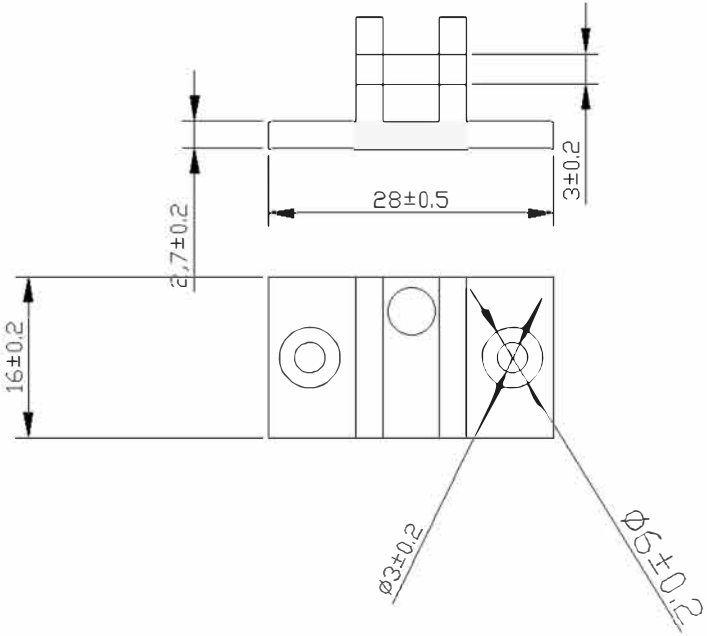
28±0.5
3±0.2
2,7±0.2
16±0.2
Ø3±0.2
Ø6±0.2

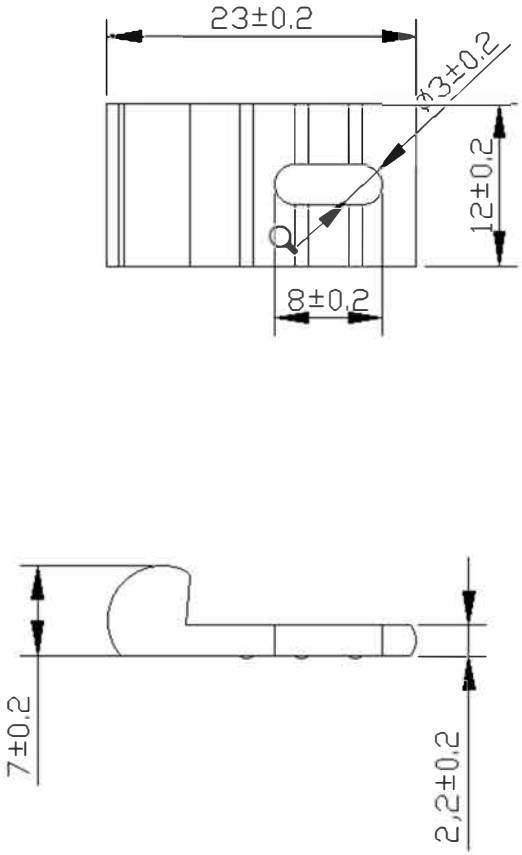
7±0,2
2,2±0,2
8±0,2
R
12±0,2
23±0,2
⌀3±0,2